IBERIA APROVECHAMIENTOS EÓLICOS, S.A.

Investor

PSFV HÍBRIDA DEL P.E. VIRGEN DE LA PEÑA DE ALFAJARÍN (TOMO II)

Proyecto Modificado de Ejecución
Separata Ayuntamiento de Perdiguera

Término municipal de Perdiguera (Zaragoza)
Comunidad Autónoma de Aragón

Junio 2024

Departamento de Economía, Empleo e Industria. Dirección General de Energía y Minas
Gobierno de la Comunidad de Aragón

REF.: OS31022102022EP.S1 Versión: A

Ingeniero Industrial

Juan García Sopeña

Col. 4.302

COIIAS

C/ Pérez de Ayala Nº1-1º
Esc. Izq., 33007 Oviedo

Tel.: 985 250 197

VISADO ELECTRÓNICAMENTE
Colegio Oficial de Ingenieros Industriales del Principado de Asturias
Nº Visado: 20241198V
Fecha: 31/07/2024
VISADO

HOJA DE CONTROL DE FIRMAS ELECTRÓNICAS

Instituciones

Firma institución:

Firma Colegio Visados

Colegio Oficial de Ingenieros Industriales del Principado de Asturias

Firma institución:

Firma institución:

Firma institución:

Autor/es del documento

Nombre: JUAN GARCÍA SOPEÑA
Número de colegiado: 4.302
Colegio de: COIIAS

71748977V
JUAN GARCÍA
(C:Q3370006C)

Firmado digitalmente por 71748977V JUAN GARCÍA (C:Q3370006C)
Nombre de reconocimiento (DN): cn=71748977V JUAN GARCÍA (C:Q3370006C), givenName=JUAN, sn=GARCÍA SOPEÑA, serialNumber=IDCES-71748977V, title=4302, 2.5.4.97=VATES-Q3370006C, ou=INGENIERO INDUSTRIAL, ou=INGENIERO INDUSTRIAL, o=COLEGIO OFICIAL DE I.I. DEL PRINCIPADO DE ASTURIAS, c=ES
Fecha: 2024.07.29 11:29:11 +02'00'

Nombre:
Número de colegiado:
Colegio de:

Nombre:
Número de colegiado:
Colegio de:

Nombre:
Número de colegiado:
Colegio de:

Nombre:
Número de colegiado:
Colegio de:

VISADO ELECTRÓNICAMENTE

Colegio Oficial de Ingenieros Industriales del Principado de Asturias

Nº Visado: 20241198V

Fecha: 31/07/2024

VISADO

DECLARACIÓN RESPONSABLE DEL TÉCNICO COMPETENTE AUTOR DE TRABAJOS PROFESIONALES

1 IDENTIFICACIÓN DEL TÉCNICO TITULADO COMPETENTE AUTOR DEL TRABAJO PROFESIONAL

NOMBRE Y APELLIDOS: JUAN GARCÍA SOPEÑA		DNI: 71748977-V
DOMICILIO A EFECTO DE NOTIFICACIONES: PEREZ DE AYALA 1 1º		CÓDIGO POSTAL 33007
MUNICIPIO: OVIEDO	PROVINCIA: ASTURIAS	TELEFONO: 985250197

✓ COMO TÉCNICO DE LA EMPRESA: INGENIERIA Y CALIDAD SOSTENIBLE S.L. (INGECA S.L.)

EN EL EJERCICIO LIBRE DE LA PROFESIÓN

TITULACIÓN: INGENIERO SUPERIOR INDUSTRIAL	OBTENIDO EN: UNIVERSIDAD DE OVIEDO
COLEGIO PROFESIONAL (SI PROCEDE) COIIAS	NÚMERO DE COLEGIADO (SI PROCEDE) 4.302

2 DATOS DEL TRABAJO PROFESIONAL

TIPO Y CARACTERÍSTICAS DEL TRABAJO PROFESIONAL: PROYECTO MODIFICADO DE EJECUCIÓN – SEPARATA – TOMO II

TÍTULO DEL DOCUMENTO TÉCNICO: SEPARATA AYUNTAMIENTO DE PERDIGUERA. PSFV HÍBRIDA DEL P.E. VIRGEN DE LA PEÑA DE ALFAJARÍN

FECHA DE ELABORACIÓN DEL TRABAJO: JUNIO 2024

3 DECLARACIÓN RESPONSABLE

ÉL ABAJO FIRMANTE, CUYOS DATOS IDENTIFICATIVOS CONSTAN EN EL APARTADO 1, DECLARA BAJO SU RESPONSABILIDAD QUE, EN LA FECHA DE ELABORACIÓN Y FIRMA DEL DOCUMENTO TÉCNICO CUYOS DATOS SE INDICAN EN EL APARTADO 2.

- ESTABA EN POSESIÓN DE LA TITULACIÓN INDICADA EN EL APARTADO 1.
- DICHA TITULACIÓN LE OTORGABA COMPETENCIA LEGAL SUFICIENTE PARA LA ELABORACIÓN DEL TRABAJO PROFESIONAL INDICADO EN EL APARTADO 2.
- SE ENCONTRABA COLEGIADO/A CON EL NÚMERO Y EN EL COLEGIO PROFESIONAL INDICADOS EN EL APARTADO 1.
- NO SE ENCONTRABA INHABILITADO PARA EL EJERCICIO DE LA PROFESIÓN.
- CONOCE LA RESPONSABILIDAD CIVIL DERIVADA DEL TRABAJO PROFESIONAL INDICADO EN EL APARTADO 2.
- EL TRABAJO PROFESIONAL INDICADO EN EL APARTADO 2 SE HA EJECUTADO CONFORME A LA NORMATIVA VIGENTE DE APLICACIÓN AL MISMO.
- DISPONE DEL CORRESPONDIENTE SEGURO DE RESPONSABILIDAD CIVIL PROFESIONAL O GARANTÍA EQUIVALENTE.
- SE ACREDITA QUE EL PROYECTO CUMPLE CON LA NORMATIVA QUE LE ES DE APLICACIÓN A LO ESTABLECIDO EN EL ARTÍCULO 53.1 B) DE LA LEY 24/2013, DEL SECTOR ELÉCTRICO.

C FIRMA DEL TÉCNICO TITULADO COMPETENTE

Y PARA QUE CONSTE A LOS EFECTOS OPORTUNOS, EXPIDO LA PRESENTE DECLARACIÓN

EN OVIEDO , A 17 DE JULIO DE 2024

71748977V
JUAN GARCÍA
(C:Q3370006C)

Firmado digitalmente por 71748977V JUAN GARCÍA (C:Q3370006C)
Nombre de reconocimiento (DN): cn=71748977V JUAN GARCÍA (C:Q3370006C), givenName=JUAN, sn=GARCÍA SOPEÑA, serialNumber=IDCES-71748977V, title=4302, 2.5.4.97=VATES-Q3370006C, ou=INGENIERO INDUSTRIAL, ou=INGENIERO INDUSTRIAL, o=COLEGIO OFICIAL DE I.I. DEL PRINCIPADO DE ASTURIAS, c=ES
Fecha: 2024.07.29 11:29:35 +02'00'

FIRMADO EL TÉCNICO TITULADO COMPETENTE

VISADO ELECTRÓNICAMENTE

Colegio Oficial de Ingenieros Industriales del Principado de Asturias

Nº Visado:	Fecha:
20241198V	31/07/2024

VISADO

ÍNDICE GENERAL

TOMO I:

DOCUMENTO I.....MEMORIA

ANEXO I..... FICHA TÉCNICA

ANEXO II.....RECURSO FOTOVOLTAICO

ANEXO III..... CÁLCULOS ELÉCTRICOS

ANEXO IV. ..... RELACIÓN DE BIENES Y DERECHOS AFECTADOS

ANEXO V. ..... CATÁLOGO DE EQUIPOS

ANEXO VI. .....PLAN DE OBRA

ANEXO VII. ..... JUSTIFICACIÓN URBANÍSTICA

ANEXO VIII. ..... NO AFECCIÓN EÓLICA

ANEXO IX..... CÁLCULOS CIVILES

DOCUMENTO III.....PLIEGO DE CONDICIONES TÉCNICAS

DOCUMENTO IV. ..... PRESUPUESTO

DOCUMENTO V. ..... ESTUDIO DE SEGURIDAD Y SALUD

DOCUMENTO VI. ..... ESTUDIO DE GESTIÓN DE RESIDUOS Y DEMOLICIÓN

TOMO II:

DOCUMENTO II. .....PLANOS

VISADO ELECTRÓNICAMENTE
Colegio Oficial de Ingenieros Industriales del Principado de Asturias
Nº Visado: 20241198V
Fecha: 31/07/2024
VISADO

DOCUMENTO 2. - PLANOS

VISADO ELECTRÓNICAMENTE
Colegio Oficial de Ingenieros Industriales del Principado de Asturias
Nº Visado: 20241198V
Fecha: 31/07/2024
VISADO

ÍNDICE DE PLANOS

PSFV HÍBRIDA P.E. VIRGEN DE LA PEÑA DE ALFAJARÍN	
GL	**IMPLANTACIÓN GENERAL**
OS310210202200EP4GL11A	Situación General
OS310210202200EP4GL12A	Situación Particular
OS310210202200EP4GL51A	Implantación sobre Ortofoto
OS310210202200EP4GL31A	Parcelario
OS310210202200EP4GL41A	Movimiento de Tierras
OS310210202200EP4GL32A	Implantación sobre Calificación Urbanística
OS310210202200EP4GL33A	Linderos e Infraestructuras
OS310210202200EP4GL52A	Descripción del Entorno y Distancias
OS310210202200EP4GL71A	No Afección Eólica
OS310210202200EP4GL81A	Afecciones General
OS310210202200EP4GL82A	Afección: Vía Pecuaria
OS310210202200EP4GL83A	Afección: Carreteras
CS	**ACCESOS**
OS310210202200EP4CS01A	Accesos
RD	**VIALES**
OS310210202200EP4RD01A	Viales
OS310210202200EP4RD31A	Sección Tipo Viales
ZT	**ZANJAS**
OS310210202200EP4ZT01A	Vista General Ort.Zanja MT
OS310210202200EP4ZT11A	Secciones tipo de Zanjas BT
OS310210202200EP4ZT12A	Secciones tipo de Zanjas MT
OS310210202200EP4ZT21A	Circuitos MT
ME	**ESTRUCTURAS**
OS310210202200EP4ME11A	Cimentación Estructura fija
OS310210202200EP4ME31A	Detalle Estructura fija
IN	**CENTROS DE TRANSFORMACIÓN**
OS310210202200EP4IN11A	Cimentación de los centros de transformación

VISADO ELECTRÓNICO
Colegio Oficial de Ingenieros Industriales del Principado de Asturias
Nº Visado: 20241198V
Fecha: 31/07/2024
VISADO

AD	MONTAJE
OS310210202200EP4AD11A	Bloques de Instalación Estándar
EH	**ESQUEMAS UNIFILARES**
OS310210202200EP4EH01A	Esquema Ortogonal de Evacuación
OS310210202200EP4EH11A	Esquema Interconexión MT
OS310210202200EP4EH21A	Unifilar BT GOODWE GW250KN-HT
OS310210202200EP4EH22A	Unifilar BT centro de transformación
SS	**CERRAMIENTO**
OS310210202200EP4SS11A	Cerramiento
OS310210202200EP4SS21A	Sistema Seguridad - CCTV

VISADO ELECTRÓNICAMENTE
Colegio Oficial de Ingenieros Industriales del Principado de Asturias
Nº Visado: 20241198V
Fecha: 31/07/2024
VISADO

PSFV HIB P.E. VIRGEN DE LA PEÑA DE ALFAJARÍN

SITUACIÓN GENERAL

Ingeniero Industrial
Juan García Sopeña
Colegiado Nº 4.302
C.O.I.I.A.S.

EDIC.	DATE	MODIFICATION	PAGES MODIFIED
A	06/24	INICIAL	TODAS

DATE	SCALE -	
06/24	DRAWN	ING
06/24	CHECKED	ING
06/24	REVISED-EDPR	IAG
Format A3		

edp Renewables

PSFV HIB P.E. VIRGEN DE LA PEÑA DE ALFAJARÍN

SITUACIÓN GENERAL

Término Municipal de Perdiguera (Zaragoza)

VISADO ELECTRÓNICAMENTE

Ingeca
Colegio Oficial de Ingenieros Industriales del Principado de Asturias
Nº Visado: 20241098V
Fecha: 31/07/2024
VISADO

CAD Vers.: A	Page Vers.: A
Name collection: Situation and Location	Page: A0 Cont.: 60
CAD Nº: PSFV-HIB-P-202200EP4GL11A	

Nº PAGE	DESCRIPTION	DATE	EDIC. PAGE	Nº PAGE	DESCRIPTION	DATE	EDIC. PAGE
A0	PORTADA	06/24	A				
B0	ÍNDICE	06/24	A				
01	SITUACIÓN GENERAL	06/24	A				

Ingeniero Industrial
Juan García Sopeña
Colegiado Nº 4.302
C.O.I.I.A.S.

EDIC.	DATE	MODIFICATION	PAGES MODIFIED
A	06/24	INICIAL	TODAS

DATE	SCALE -	
06/24	DRAWN	ING
06/24	CHECKED	ING
06/24	REVISED-EDPR	IAG
Format A3		

edp Renewables

PSFV HIB P.E. VIRGEN DE LA PEÑA DE ALFAJARÍN

SITUACIÓN GENERAL

Término Municipal de Perdiguera (Zaragoza)

VISADO ELECTRÓNICAMENTE

Nº Visado: 203411098V

Ingeca
Colegio Oficial de Ingenieros Industriales del Principado de Asturias

CAD Vers.: A	Page Vers.: A
Name collection: Situation and Location	Page: B0 Cont.: 01
Fecha: 31/07/2024	
CAD Nº: DS1A2101020200EP4GL11A	

VISADO

LAAT 132 KV

PLANTA SOLAR FOTOVOLTAICA HÍBRIDA VIRGEN DE LA PEÑA DE ALFAJARÍN 20,00 MW

SUBESTACIÓN PEÑAFLOR 132 kV E-DISTRIBUCIÓN

SUBESTACIÓN VIRGEN DE LA PEÑA 132/20 KV

LEYENDA

- SUBESTACIÓN VIRGEN DE LA PEÑA 132/20 KV
- SUBESTACIÓN PEÑAFLOR 132 kV E-DISTRIBUCIÓN
- LAAT 132 KV
- PSFV HÍB. VIRGEN DE LA PEÑA DE ALFAJARÍN 20,00 MW

ESCALA 1/50.000

SITUACIÓN

ESCALA 1/200.000

PROVINCIA DE ZARAGOZA

PERDIGUERA

MUNICIPIOS AFECTADOS

Ingeniero Industrial
Juan García Sopeña
Colegiado Nº 4.302
C.O.I.I.A.S.

EDIC.	DATE	DRAWN	CHECKED	REVISED-EDPR	MODIFICATION
A	06/24	ING	ING	IAG	INICIAL

DATE	SCALE	VARIAS
06/24	DRAWN	ING
06/24	CHECKED	ING
06/24	REVISED-EDPR	IAG
Format A3		

edp Renewables

PSFV HIB P.E. VIRGEN DE LA PEÑA DE ALFAJARÍN

SITUACIÓN GENERAL

Término Municipal de Perdiguera (Zaragoza)

VISADO ELECTRÓNICAMENTE

Nº Visado: 2024114984

Ingeca
Colegio Oficial de Ingenieros Industriales del Principado de Asturias

CAD Vers.: A | Page Vers.: A

Name Collection: Situation and Location | Page: 01 | Cont.:

CAD Nº: 0SSUA2102202200EP4GL11A

VISADO 31/07/2024

PSFV HIB P.E. VIRGEN DE LA PEÑA DE ALFAJARÍN

SITUACIÓN PARTICULAR

Ingeniero Industrial
Juan García Sopeña
Colegiado Nº 4.302
C.O.I.I.A.S.

EDIC.	DATE	MODIFICATION	PAGES MODIFIED
D			
C			
B			
A	06/24	INICIAL	TODAS

DATE	SCALE -	
06/24	DRAWN	ING
06/24	CHECKED	ING
06/24	REVISED-EDPR	IAG
Format A3		

PSFV HIB P.E. VIRGEN DE LA PEÑA DE ALFAJARÍN

SITUACIÓN PARTICULAR

Término Municipal de Perdiguera (Zaragoza)

VISADO ELECTRÓNICAMENTE

Ingeca
Colegio Oficial de Ingenieros Industriales del Principado de Asturias
Nº Visado: 20241198V
31/07/2024
VISADO

CAD Vers.: A	Page Vers.: A
Name collection: Situation	Page: A0 Cont. 80
CAD Nº: VOS310210202200EP4GL12A	

Nº PAGE	DESCRIPTION	DATE	EDIC. PAGE	Nº PAGE	DESCRIPTION	DATE	EDIC. PAGE
A0	PORTADA	06/24	A				
B0	ÍNDICE	06/24	A				
01	SITUACIÓN PARTICULAR	06/24	A				

Ingeniero Industrial
Juan García Sopeña
Colegiado Nº 4.302
C.O.I.I.A.S.

EDIC.	DATE	MODIFICATION	PAGES MODIFIED
D			
C			
B			
A	06/24	INICIAL	TODAS

DATE	SCALE	-
06/24	DRAWN	ING
06/24	CHECKED	ING
06/24	REVISED-EDPR	IAG
Format A3		

PSFV HIB P.E. VIRGEN DE LA PEÑA DE ALFAJARÍN

SITUACIÓN PARTICULAR

Término Municipal de Perdiguera (Zaragoza)

Ingeca
Colegio Oficial de Ingenieros Industriales del Principado de Asturias

CAD Vers.: A | Page Vers.: A

Name collection: Situation | Page: B0 | Cont: 01

Nº Visado: 20341198V | Fecha: 31/07/2024

VISADO ELECTRÓNICAMENTE

VISADO

CAD Nº: VC3310202202200EP4GL12A

690000mX
691000mX
692000mX
693000mX
694000mX
695000mX
696000mX
697000mX
4622000mY
4621000mY
4620000mY
4619000mY
4618000mY

TÉRMINO MUNICIPAL PERDIGUERA

PLANTA SOLAR FOTOVOLTAICA VIRGEN DE LA PEÑA 20,00 MW

PCS-1

PCS-2

PCS-3

TÉRMINO MUNICIPAL VILLAMAYOR DE GÁLLEGO

SUBESTACIÓN EXISTENTE VIRGEN DE LA PEÑA 132/20 KV

PROVINCIA DE ZARAGOZA

PERDIGUERA

MUNICIPIOS AFECTADOS

Ingeniero Industrial
Juan García Sopeña
Colegiado Nº 4.302
C.O.I.I.A.S.

EDIC.	DATE	DRAWN	CHECKED	REVISED-EDPR	MODIFICATION
D					
C					
B					
A	06/24	INGECA	INGECA	IAG	INICIAL

DATE	SCALE	1/20.000
06/24	DRAWN	ING
06/24	CHECKED	ING
06/24	REVISED-EDPR	IAG
Format A3		

edp Renewables

PSFV HIB P.E. VIRGEN DE LA PEÑA DE ALFAJARÍN

SITUACIÓN PARTICULAR

Término Municipal de Perdiguera (Zaragoza)

VISADO ELECTRÓNICO DE INGENIERO

Nº Visado: 20241198V

31/07/2024

VISADO

Ingeca

Colegio Oficial de Ingenieros Industriales
Principado de Asturias

CAD Vers.: A

Page Vers.: A

Name Collection

Page: 01

Cont.:

Situation

CAD Nº: 0530-21002200EP4GL12A

PSFV HIB P.E. VIRGEN DE LA PEÑA DE ALFAJARÍN

IMPLANTACIÓN SOBRE ORTOFOTO

Ingeniero Industrial
Juan García Sopeña
Colegiado Nº 4.302
C.O.I.I.A.S.

				DATE	SCALE -
				06/24	DRAWN ING
				06/24	CHECKED ING
A	06/24	INICIAL	TODAS	06/24	REVISED-EDPR IAG
EDIC.	DATE	MODIFICATION	PAGES MODIFIED	Format A3	

edp Renewables

PSFV HIB P.E. VIRGEN DE LA PEÑA DE ALFAJARÍN

IMPLANTACIÓN SOBRE ORTOFOTO

Término Municipal de Perdiguera (Zaragoza)

VISADO ELECTRÓNICAMENTE

Ingeca

Colegio Oficial de Ingenieros Industriales del Principado de Asturias

Nº Visado: 202411198V

Fecha: 31/07/2024

CAD Vers.: A	Page Vers.: A
Name collection: Others	Page: A0 Cont.: 80
CAD Nº: 0S1U2L1020200EP4GL51A	

VISADO

Nº PAGE	DESCRIPTION	DATE	EDIC. PAGE	Nº PAGE	DESCRIPTION	DATE	EDIC. PAGE
A0	PORTADA	06/24	A				
B0	ÍNDICE	06/24	A				
01	IMPLANTACIÓN SOBRE ORTOFOTO	06/24	A				

Ingeniero Industrial
Juan García Sopeña
Colegiado Nº 4.302
C.O.I.I.A.S.

EDIC.	DATE	MODIFICATION	PAGES MODIFIED
A	06/24	INICIAL	TODAS

DATE	SCALE -	
06/24	DRAWN	ING
06/24	CHECKED	ING
06/24	REVISED-EDPR	IAG
Format A3		

edp Renewables

PSFV HIB P.E. VIRGEN DE LA PEÑA DE ALFAJARIN

IMPLANTACIÓN SOBRE ORTOFOTO

Término Municipal de Perdiguera (Zaragoza)

VISADO ELECTRÓNICAMENTE

Ingeca
Colegio Oficial de Ingenieros Industriales del Principado de Asturias

Nº Visado: 202411198V

Fecha: 31/07/2024

VISADO

CAD Vers.: A	Page Vers.: A
Name collection: Others	Page: B0 Cont.: 01
CAD Nº: PSFV-HIB-210202200EP4GL51A	

692000mX
692500mX
693000mX
693500mX
694000mX
694500mX
4620500mY
4620000mY
4619500mY

PLANTA SOLAR FOTOVOLTAICA VIRGEN DE LA PEÑA 20,00 MW

PCS-1

PCS-2

PCS-3

TÉRMINO MUNICIPAL PERDIGUERA

TÉRMINO MUNICIPAL VILLAMAYOR DE GÁLLEGO

SUBESTACIÓN VIRGEN DE LA PEÑA 132/20 KV

N
W
E
S

LEYENDA

- VIAL NUEVO
- VIAL EXISTENTE
- VALLADO
- ESTRUCTURA FIJA
- CENTRO DE TRANSFORMACIÓN

Ingeniero Industrial
Juan García Sopeña
Colegiado Nº 4.302
C.O.I.I.A.S.

EDIC.	DATE	DRAWN	CHECKED	REVISED-EDPR	MODIFICATION
D					
C					
B					
A	06/24	INGECA	INGECA	IAG	INICIAL

DATE	SCALE 1/7.500	
06/24	DRAWN	ING
06/24	CHECKED	ING
06/24	REVISED-EDPR	IAG
Format A3		

edp Renewables

PSFV HIB P.E. VIRGEN DE LA PEÑA DE ALFAJARÍN

IMPLANTACIÓN SOBRE ORTOFOTO

Término Municipal de Perdiguera (Zaragoza)

VISADO ELECTRÓNICAMENTE
Nº Visado: 2024198V
31/07/2024
VISADO

Ingeca
Colegio Oficial de Ingenieros Industriales del Principado de Asturias

CAD Vers.:	Page Vers.: A
Filename Collection Others	Page: 01 Cont.:
CAD Nº: 05-FA-2210202200EP4GL51A	

PSFV HIB P.E. VIRGEN DE LA PEÑA DE ALFAJARÍN

PARCELARIO

Ingeniero Industrial
Juan García Sopeña
Colegiado Nº 4.302
C.O.I.I.A.S.

EDIC.	DATE	MODIFICATION	PAGES MODIFIED
D			
C			
B			
A	06/24	INICIAL	TODAS

DATE	SCALE -	
06/24	DRAWN	ING
06/24	CHECKED	ING
06/24	REVISED-EDPR	IAG
Format A3		

edp Renewables

PSFV HIB P.E. VIRGEN DE LA PEÑA DE ALFAJARÍN

PARCELARIO

Término Municipal de Perdiguera (Zaragoza)

VISADO ELECTRÓNICAMENTE

Ingeca
Colegio Oficial de Ingenieros Industriales del Principado de Asturias

Nº Visado: 202411089V

31/07/2024

VISADO

CAD Vers.: A	Page Vers.: A
Name collection: Cadastral Map	Page: A0 Cont. 80
CAD Nº: 05-PA-210202200EP4GL31A	

Nº PAGE	DESCRIPTION	DATE	EDIC. PAGE	Nº PAGE	DESCRIPTION	DATE	EDIC. PAGE
A0	PORTADA	06/24	A				
B0	ÍNDICE	06/24	A				
00	PLANO LLAVE	06/24	A				
01	PARCELARIO	06/24	A				
02	PARCELARIO	06/24	A				
03	PARCELARIO	06/24	A				
04	PARCELARIO	06/24	A				

Ingeniero Industrial
Juan García Sopeña
Colegiado Nº 4.302
C.O.I.I.A.S.

EDIC.	DATE	MODIFICATION	PAGES MODIFIED
D			
C			
B			
A	06/24	INICIAL	TODAS

DATE	SCALE	-
06/24	DRAWN	ING
06/24	CHECKED	ING
06/24	REVISED-EDPR	IAG
Format A3		

PSFV HIB P.E. VIRGEN DE LA PEÑA DE ALFAJARÍN

PARCELARIO

Término Municipal de Perdiguera (Zaragoza)

VISADO ELECTRÓNICAMENTE

Nº Visado: 2024-1984V

Fecha: 31/07/2024

Ingeca
Colegio Oficial de Ingenieros Industriales del Principado de Asturias

CAD Vers.: A | Page Vers.: A

Name collection: Cadastral Map

Page: B0
Cont: 00

CAD Nº: 0B3A0210202200EP4GL31A

VISADO

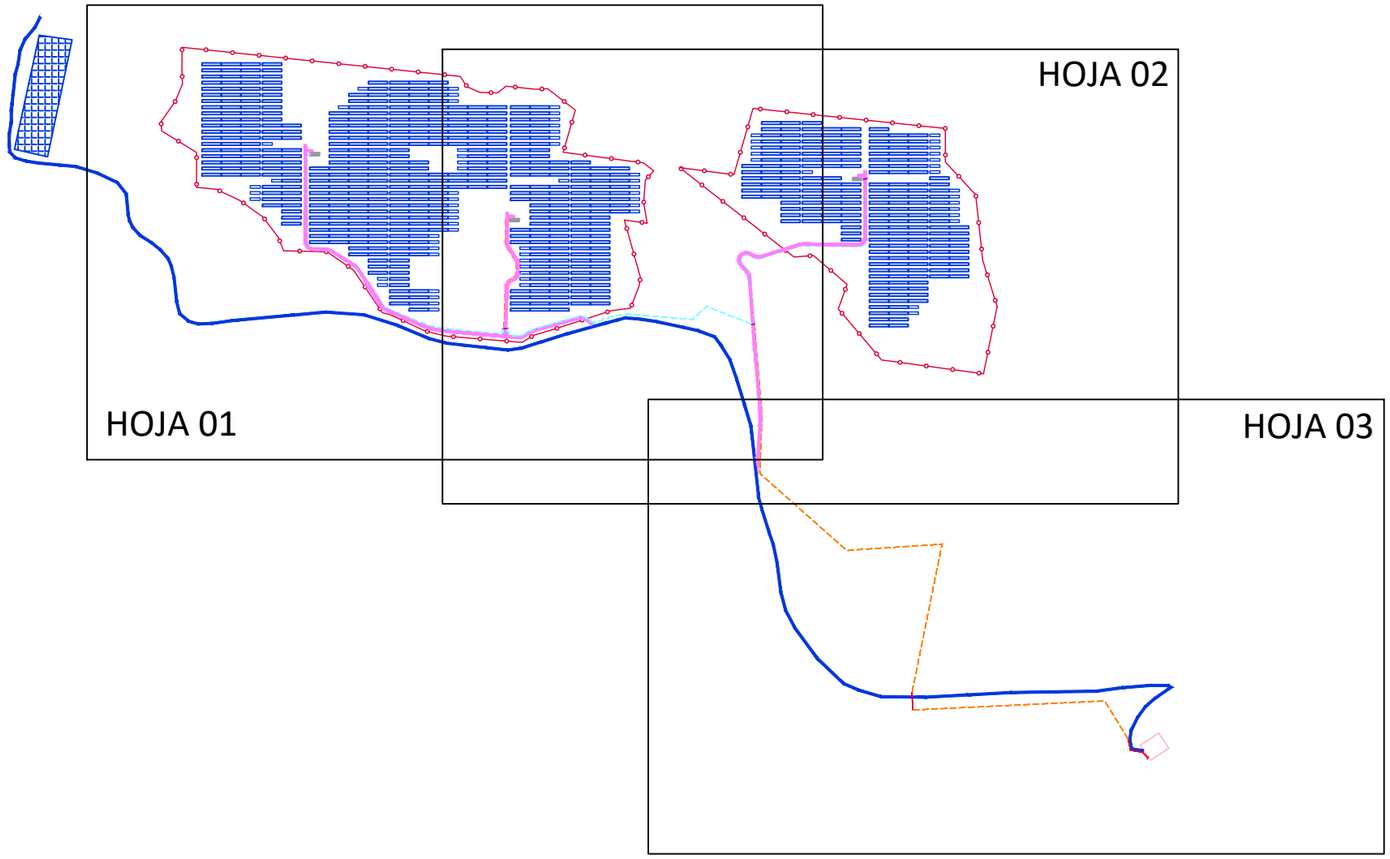

Ingeniero Industrial
Juan García Sopeña
Colegiado Nº 4.302
C.O.I.I.A.S.

D						DATE	SCALE 1/10.000	
C						06/24	DRAWN	ING
B						06/24	CHECKED	ING
A	06/24	INGECA	INGECA	IAG	INICIAL	06/24	REVISED-EDPR	IAG
EDIC.	DATE	DRAWN	CHECKED	REVISED-EDPR	MODIFICATION	Format A3		

edp Renewables

PSFV HIB P.E. VIRGEN DE LA PEÑA DE ALFAJARÍN

PLANO LLAVE

Término Municipal de Perdiguera (Zaragoza)

VISADO ELECTRÓNICAMENTE

Nº Visado: 2024119314

Ingeca

Colegio Oficial de Ingenieros Industriales del Principado de Asturias

CAD Vers.:	A	Page Vers.:	A
Name Collection		Page:	00
Cadastral Map		Cont.:	01
CAD Nº	0053A021002200EP4GL31A		

Fecha: 31/07/2024

VISADO

692500mX | 692600mX | 692700mX | 692800mX | 692900mX | 693000mX | 693100mX | 693200mX | 693300mX | 693400mX | 693500mX | 693600mX

4620600mY | 4620500mY | 4620400mY | 4620300mY | 4620200mY | 4620100mY | 4620000mY

N W E S

PLANTA SOLAR FOTOVOLTAICA HÍBRIDA VIRGEN DE LA PEÑA 20,00 MW

PCS-1

PCS-2

1
507 59

01 02 03

LEYENDA

- LÍMITE DE PARCELA CATASTRAL
- ZANJA 1 CIRCUITO
- ZANJA 2 CIRCUITOS
- ZANJA HORMIGONADA 1 CIRCUITO
- ZANJA HORMIGONADA 2 CIRCUITOS
- VIAL NUEVO
- VIAL EXISTENTE
- VALLADO
- ESTRUCTURA FIJA
- CENTRO DE TRANSFORMACIÓN
- 1.- Nº DE ORDEN
- 2.- Nº DE POLÍGONO
- 3.- Nº DE PARCELA

Ingeniero Industrial
Juan García Sopeña
Colegiado Nº 4.302
C.O.I.I.A.S.

EDIC.	DATE	DRAWN	CHECKED	REVISED-EDPR	MODIFICATION
D					
C					
B					
A	06/24	INGECA	INGECA	IAG	INICIAL

DATE	SCALE 1/3.000	
06/24	DRAWN	ING
06/24	CHECKED	ING
06/24	REVISED-EDPR	IAG
Format A3		

edp Renewables

PSFV HIB P.E. VIRGEN DE LA PEÑA DE ALFAJARÍN

PARCELARIO

Término Municipal de Perdiguera (Zaragoza)

VISADO ELECTRÓNICAMENTE

Nº Visado: 2024.4981.M

Ingeca
Colegio Oficial de Ingenieros Industriales del Principado de Asturias

CAD Vers.: A | Page Vers.: A

Name Collection: Cadastral Map | Page: 01 | Cont: 02

31/07/2024

CAD Nº: DSF-PE-210202200EP4GL31A

VISADO

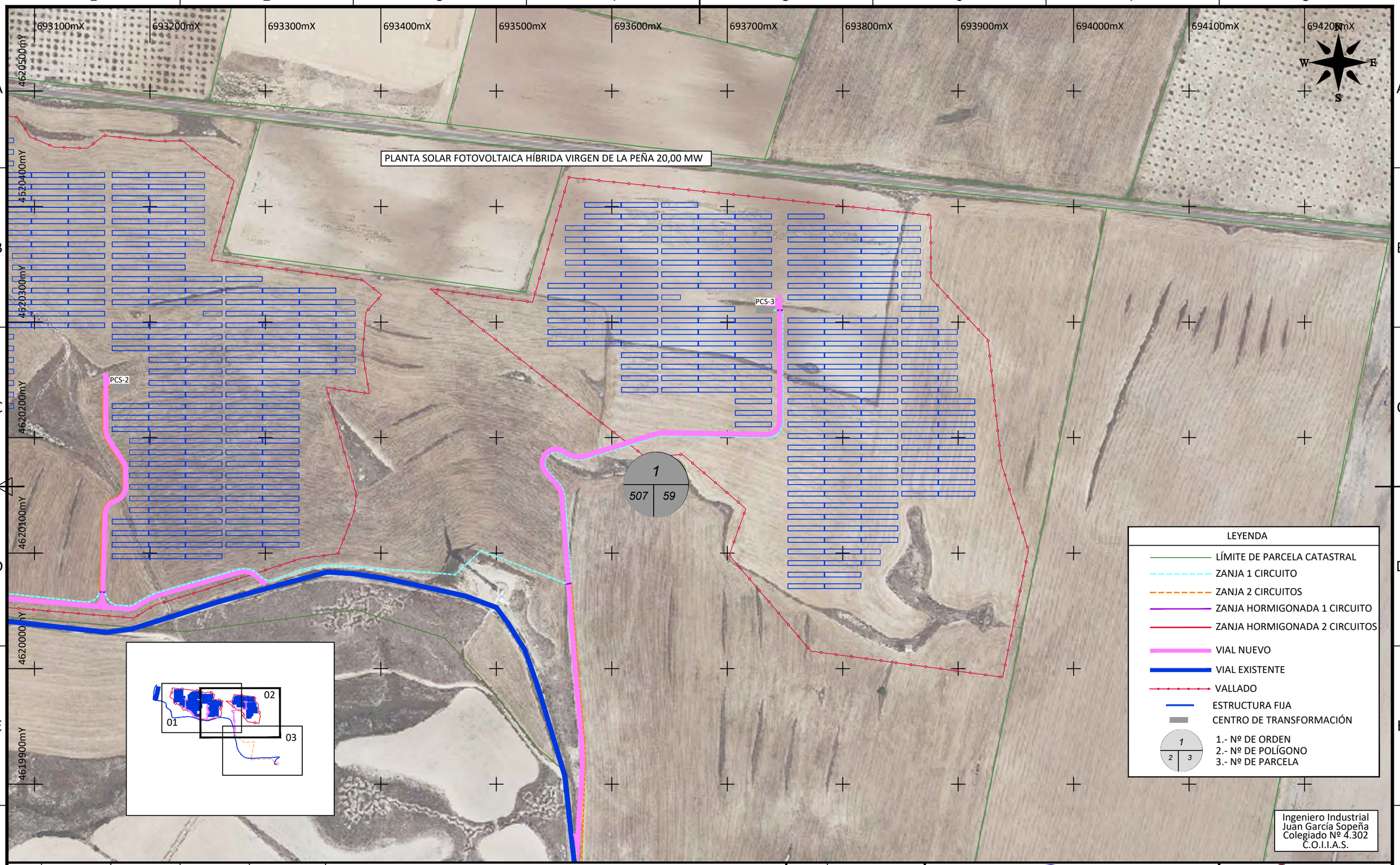

EDIC.	DATE	DRAWN	CHECKED	REVISED-EDPR	MODIFICATION
D					
C					
B					
A	06/24	INGECA	INGECA	IAG	INICIAL

DATE	SCALE 1/3.000	
06/24	DRAWN	ING
06/24	CHECKED	ING
06/24	REVISED-EDPR	IAG
Format A3		

edp Renewables

PSFV HIB P.E. VIRGEN DE LA PEÑA DE ALFAJARÍN

PARCELARIO

Término Municipal de Perdiguera (Zaragoza)

VISADO ELECTRÓNICAMENTE

Nº Visado: 2024-1981-M

Ingeca

Colegio Oficial de Ingenieros Industriales del Principado de Asturias

CAD Vers.: A | Page Vers.: A

Name Collection: Cadastral Map | Page: 02 | Cont: 03

Fecha: 31/07/2024

CAD Nº: DSF-PE-210202200EP4GL31A

VISADO

693500mX 693600mX 693700mX 693800mX 693900mX 694000mX 694100mX 694200mX 694300mX 694400mX 694500mX 694600mX

4620000mY 4619900mY 4619800mY 4619700mY 4619600mY 4619500mY 4619400mY 4619300mY

N S E W

2
507 62

3
507 9009

4
507 101

01 02 03

SUBESTACIÓN EXISTENTE VIRGEN DE LA PEÑA 132/20 KV

LEYENDA

- LÍMITE DE PARCELA CATASTRAL
- ZANJA 2 CIRCUITOS
- ZANJA HORMIGONADA 2 CIRCUITOS
- VIAL NUEVO
- VIAL EXISTENTE

1.- Nº DE ORDEN
2.- Nº DE POLÍGONO
3.- Nº DE PARCELA

Ingeniero Industrial
Juan García Sopeña
Colegiado Nº 4.302
C.O.I.I.A.S.

EDIC.	DATE	DRAWN	CHECKED	REVISED-EDPR	MODIFICATION
D					
C					
B					
A	06/24	INGECA	INGECA	IAG	INICIAL

DATE	SCALE 1/3.000	
06/24	DRAWN	ING
06/24	CHECKED	ING
06/24	REVISED-EDPR	IAG
Format A3		

edp Renewables

PSFV HIB P.E. VIRGEN DE LA PEÑA DE ALFAJARÍN

PARCELARIO

Término Municipal de Perdiguera (Zaragoza)

Ingeca
Colegio Oficial de Ingenieros Industriales del Principado de Asturias

CAD Vers.: A
Page Vers.: A
Name Collection: Cadastral Map
Page: 03
Cont: 04
CAD Nº: 05-PE-210202200EP4GL31A

VISADO ELECTRÓNICAMENTE
Nº Visado: 20241091M
Fecha: 31/07/2024
VISADO

CUADRO DE PARCELAS Y SUPERFICIES AFECTADAS POR LA PSFV						
Nº DE ORDEN	POLÍGONO	PARCELA	REF.CATASTRAL	MUNICIPIO	SUPERFICE TOTAL m^2	SUPERFICE OCUPADA m^2
1	507	59	50207A507000590000KK	PERDIGUERA	737.934	370.445

CUADRO DE PARCELAS Y SUPERFICIES AFECTADAS POR LA ZANJA MEDIA TENSIÓN									
Nº DE ORDEN	POLÍGONO	PARCELA	REF.CATASTRAL	MUNICIPIO	SUPERFICE TOTAL m^2	LONGITUD m	SUPERFICE OCUPADA m^2	SERVIDUMBRE PARCELA	OCUPACION TEMPORAL m^2
1	507	59	50207A507000590000KK	PERDIGUERA	737.934	924	370	739	1.478
2	507	62	50207A507000620000KK	PERDIGUERA	45.795	401	160	321	642
3	507	9.009	50207A507090090000KQ	PERDIGUERA	36.011	28	11	22	45
4	507	101	50207A507001010000KE	PERDIGUERA	282.861	439	176	351	702

CUADRO DE PARCELAS Y SUPERFICIES AFECTADAS POR LOS VIALES									
Nº DE ORDEN	POLÍGONO	PARCELA	REF.CATASTRAL	MUNICIPIO	SUPERFICE TOTAL m^2	LONGITUD m	SUPERFICE OCUPADA m^2	SERVIDUMBRE PARCELA	OCUPACION TEMPORAL m^2
1	507	59	50207A507000590000KK	PERDIGUERA	737.934	456	2.280	4.560	9.120

Ingeniero Industrial
Juan García Sopeña
Colegiado Nº 4.302
C.O.I.I.A.S.

EDIC.	DATE	DRAWN	CHECKED	REVISED-EDPR	MODIFICATION
D					
C					
B					
A	06/24	INGECA	INGECA	IAG	INICIAL

DATE	SCALE	S/E
06/24	DRAWN	ING
06/24	CHECKED	ING
06/24	REVISED-EDPR	IAG
Format A3		

edp Renewables

PSFV HIB P.E. VIRGEN DE LA PEÑA DE ALFAJARÍN

PARCELARIO

Término Municipal de Perdiguera (Zaragoza)

Ingeca
Colegio Oficial de Ingenieros Industriales del Principado de Asturias
Nº Visado: 202411198V
31/07/2024
VISADO ELECTRÓNICAMENTE
VISADO

CAD Vers.: A | Page Vers.: A
Name Collection: Cadastral Map | Page: 04 | Cont.:
CAD Nº: 05-PA-21102200EP4GL31A

PSFV HIB P.E. VIRGEN DE LA PEÑA DE ALFAJARÍN

MOVIMIENTO DE TIERRAS

Ingeniero Industrial
Juan García Sopeña
Colegiado Nº 4.302
C.O.I.I.A.S.

EDIC.	DATE	MODIFICATION	PAGES MODIFIED
D			
C			
B			
A	06/24	INICIAL	TODAS

DATE	SCALE -	
06/24	DRAWN	ING
06/24	CHECKED	ING
06/24	REVISED-EDPR	IAG
Format A3		

edp Renewables

PSFV HIB P.E. VIRGEN DE LA PEÑA DE ALFAJARÍN

MOVIMIENTO DE TIERRAS

Término Municipal de Perdiguera (Zaragoza)

VISADO ELECTRÓNICAMENTE

Ingeca
Colegio Oficial de Ingenieros Industriales del Principado de Asturias
Nº Visado: 2024149SV
31/07/2024
VISADO

CAD Vers.: A	Page Vers.: A
Name collection: Site Preparation	Page: A0 Cont. 80
CAD Nº: 05-PA-2110202200EP4GL41A	

Nº PAGE	DESCRIPTION	DATE	EDIC. PAGE	Nº PAGE	DESCRIPTION	DATE	EDIC. PAGE
A0	PORTADA	06/24	A				
B0	ÍNDICE	06/24	A				
01	MOVIMIENTO DE TIERRAS	06/24	A				
02	MOVIMIENTO DE TIERRAS	06/24	A				
03	PERFILES LONGITUDINALES	06/24	A				
04	PERFILES LONGITUDINALES	06/24	A				
05	PERFILES LONGITUDINALES	06/24	A				

Ingeniero Industrial
Juan García Sopeña
Colegiado Nº 4.302
C.O.I.I.A.S.

EDIC.	DATE	MODIFICATION	PAGES MODIFIED
D			
C			
B			
A	06/24	INICIAL	TODAS

DATE	SCALE -	
06/24	DRAWN	ING
06/24	CHECKED	ING
06/24	REVISED-EDPR	IAG
Format A3		

PSFV HIB P.E. VIRGEN DE LA PEÑA DE ALFAJARÍN

MOVIMIENTO DE TIERRAS

Término Municipal de Perdiguera (Zaragoza)

VISADO ELECTRÓNICAMENTE

Nº Visado: 2024-01931

Ingeca
Colegio Oficial de Ingenieros Industriales del Principado de Asturias

CAD Vers.: A | Page Vers.: A

Name collection: Site Preparation | Page: B0 | Cont: 01

Fecha: 31/07/2024

VISADO

CAD Nº: 0B3-FB210202200EP4GL41A

692750mX | 693000mX | 693250mX | 693500mX | 693750mX | 694000mX

4620500mY | 4620250mY | 4620000mY | 4619750mY

PLANTA SOLAR FOTOVOLTAICA HÍBRIDA VIRGEN DE LA PEÑA 20,00 MW

N W E S

PCS 1

PCS 2

PCS 3

LEYENDA

- VIAL NUEVO 4 m
- PENDIENTE DEL TERRENO 0-12 %
- PENDIENTE DEL TERRENO 12 -15 %
- PENDIENTE DEL TERRENO > 15%
- VALLADO
- ESTRUCTURA FIJA
- CENTRO DE TRANSFORMACIÓN

Ingeniero Industrial
Juan García Sopeña
Colegiado Nº 4.302
C.O.I.I.A.S.

EDIC.	DATE	DRAWN	CHECKED	REVISED-EDPR	MODIFICATION
D					
C					
B					
A	06/24	INGECA	INGECA	IAG	INICIAL

DATE	SCALE	1/4.000
06/24	DRAWN	ING
06/24	CHECKED	ING
06/24	REVISED-EDPR	IAG
Format A3		

edp Renewables

PSFV HIB P.E. VIRGEN DE LA PEÑA DE ALFAJARÍN

MOVIMIENTO DE TIERRAS

Término Municipal de Perdiguera (Zaragoza)

Ingeca
Colegio Oficial de Ingenieros Industriales del Principado de Asturias

CAD Vers.: A | Page Vers.: A

Nº Visado: 202411098V | 31/07/2024

Name Collection: Site Preparation | Page: 01 | Cont.: 02

CAD Nº: 0S1F02T0202200EP4GL41A

VISADO ELECTRÓNICAMENTE

VISADO

692750mX | 693000mX | 693250mX | 693500mX | 693750mX | 694000mX

4620500mY
4620250mY
4620000mY
4619750mY

PLANTA SOLAR FOTOVOLTAICA HÍBRIDA VIRGEN DE LA PEÑA 20,00 MW

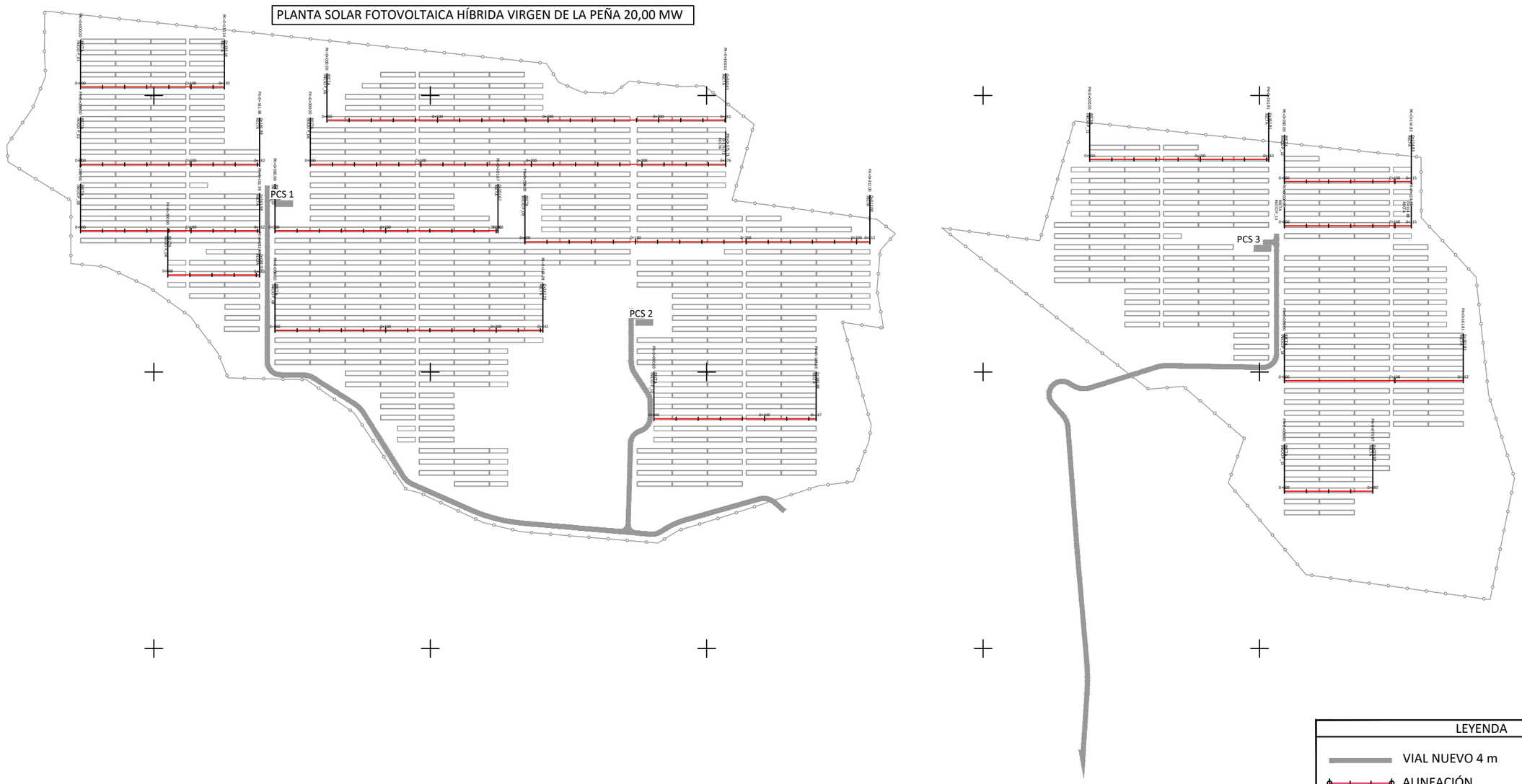

NOTA:
En la superficie ocupada por la PSFV no está previsto realizar movimiento de tierras para la colocación de las estructuras solares.

LEYENDA

- VIAL NUEVO 4 m
- ALINEACIÓN
- VALLADO
- ESTRUCTURA FIJA
- CENTRO DE TRANSFORMACIÓN

Ingeniero Industrial
Juan García Sopeña
Colegiado Nº 4.302
C.O.I.I.A.S.

EDIC.	DATE	DRAWN	CHECKED	REVISED-EDPR	MODIFICATION
D					
C					
B					
A	06/24	INGECA	INGECA	IAG	INICIAL

DATE	SCALE	1/4.000
06/24	DRAWN	ING
06/24	CHECKED	ING
06/24	REVISED-EDPR	IAG
Format A3		

edp Renewables

PSFV HIB P.E. VIRGEN DE LA PEÑA DE ALFAJARIN

MOVIMIENTO DE TIERRAS

Término Municipal de Perdiguera (Zaragoza)

VISADO ELECTRÓNICO COMPLEMENTE

Nº Visado: 2024110BV

VISADO

Ingeca
Colegio Oficial de Ingenieros Industriales del Principado de Asturias

CAD Vers.: A	Page Vers.: A
Name Collection: Site Preparation	Page: 02 / Cont.: 03
CAD Nº: 0S1A0210202200EP4GL41A	Fecha: 31/07/2024

Perfil Longitudinal: P_01

Perfil Longitudinal: P_02

Perfil Longitudinal: P_03

Perfil Longitudinal: P_04

Perfil Longitudinal: P_05

LEYENDA
RASANTE
TERRENO

Ingeniero Industrial
Juan García Sopeña
Colegiado Nº 4.302
C.O.I.I.A.S.

EDIC.	DATE	DRAWN	CHECKED	REVISED-EDPR	MODIFICATION
D					
C					
B					
A	06/24	INGECA	INGECA	IAG	INICIAL

DATE	SCALE	1/2.000
06/24	DRAWN	ING
06/24	CHECKED	ING
06/24	REVISED-EDPR	IAG
Format A3		

edp Renewables

PSFV HIB P.E. VIRGEN DE LA PEÑA DE ALFAJARIN

PERFILES LONGITUDINALES

Término Municipal de Perdiguera (Zaragoza)

Ingeca
Colegio Oficial de Ingenieros Industriales del Principado de Asturias
Nº Visado: 2024140BV
31/07/2024
VISADO ELECTRÓNICAMENTE
VISADO

CAD Vers.: A	Page Vers.: A
Name Collection: Site Preparation	Page: 03 Cont: 04
CAD Nº: 0S1A021002200EP4GL41A	

Perfil Longitudinal: P_06

Perfil Longitudinal: P_07

Perfil Longitudinal: P_08

Perfil Longitudinal: P_09

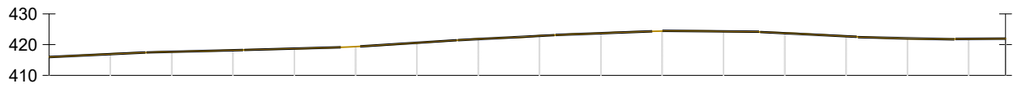

Perfil Longitudinal: P_10

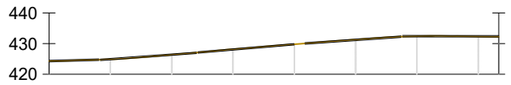

LEYENDA
RASANTE
TERRENO

Ingeniero Industrial
Juan García Sopeña
Colegiado Nº 4.302
C.O.I.I.A.S.

EDIC.	DATE	DRAWN	CHECKED	REVISED-EDPR	MODIFICATION
D					
C					
B					
A	06/24	INGECA	INGECA	IAG	INICIAL

DATE	SCALE	1/2.000
06/24	DRAWN	ING
06/24	CHECKED	ING
06/24	REVISED-EDPR	IAG
Format A3		

edp Renewables

PSFV HIB P.E. VIRGEN DE LA PEÑA DE ALFAJARIN

PERFILES LONGITUDINALES

Término Municipal de Perdiguera (Zaragoza)

VISADO ELECTRÓNICAMENTE
Nº Visado: 2024140BV
31/07/2024
VISADO

Ingeca
Colegio Oficial de Ingenieros Industriales del Principado de Asturias

CAD Vers.: A	Page Vers.: A
Name Collection: Site Preparation	Page: 04 Cont: 05
CAD Nº: 05-PA21102200EP4GL41A	

Perfil Longitudinal: P_11

Perfil Longitudinal: P_12

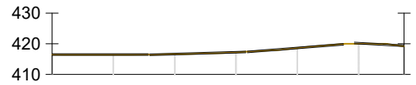

Perfil Longitudinal: P_13

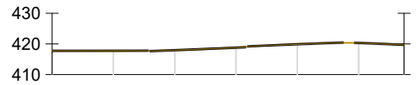

Perfil Longitudinal: P_14

Perfil Longitudinal: P_15

LEYENDA
RASANTE
TERRENO

Ingeniero Industrial
Juan García Sopeña
Colegiado Nº 4.302
C.O.I.I.A.S.

EDIC.	DATE	DRAWN	CHECKED	REVISED-EDPR	MODIFICATION
D					
C					
B					
A	06/24	INGECA	INGECA	IAG	INICIAL

DATE	SCALE	1/2.000
06/24	DRAWN	ING
06/24	CHECKED	ING
06/24	REVISED-EDPR	IAG
Format A3		

PSFV HIB P.E. VIRGEN DE LA PEÑA DE ALFAJARIN

PERFILES LONGITUDINALES

Término Municipal de Perdiguera (Zaragoza)

Ingeca
Colegio Oficial de Ingenieros Industriales del Principado de Asturias
Nº Visado: 2024110980V
31/07/2024
VISADO ELECTRÓNICAMENTE
VISADO

CAD Vers.: A | Page Vers.: A
Name Collection: Site Preparation | Page: 05 | Cont.: --
CAD Nº: 05-PA-210202200EP4GL41A

PSFV HIB P.E. VIRGEN DE LA PEÑA DE ALFAJARÍN

IMPLANTACION SOBRE CALIFICACIÓN URBANISTICA

Ingeniero Industrial
Juan García Sopeña
Colegiado Nº 4.302
C.O.I.I.A.S.

EDIC.	DATE	MODIFICATION	PAGES MODIFIED
D			
C			
B			
A	06/24	INICIAL	TODAS

DATE	SCALE -	
06/24	DRAWN	ING
06/24	CHECKED	ING
06/24	REVISED-EDPR	IAG
Format A3		

edp Renewables

PSFV HIB P.E. VIRGEN DE LA PEÑA DE ALFAJARÍN

IMPLANTACION SOBRE CALIFICACIÓN URBANISTICA

Término Municipal de Perdiguera (Zaragoza)

VISADO ELECTRÓNICAMENTE

Ingeca
Colegio Oficial de Ingenieros Industriales del Principado de Asturias
Nº Visado: 202411198V
Fecha: 31/07/2024
Cont. 80
VISADO

CAD Vers.: A	Page Vers.: A
Name collection: General Layouts	Page: A0
CAD Nº: 05-PA-21102-02200-EP4GL32A	

Nº PAGE	DESCRIPTION	DATE	EDIC. PAGE	Nº PAGE	DESCRIPTION	DATE	EDIC. PAGE
A0	PORTADA	06/24	A				
B0	ÍNDICE	06/24	A				
01	IMPLANTACION SOBRE CALIFICACIÓN URBANISTICA	06/24	A				

Ingeniero Industrial
Juan García Sopeña
Colegiado Nº 4.302
C.O.I.I.A.S.

EDIC.	DATE	MODIFICATION	PAGES MODIFIED
D			
C			
B			
A	06/24	INICIAL	TODAS

DATE	SCALE	-
06/24	DRAWN	ING
06/24	CHECKED	ING
06/24	REVISED-EDPR	IAG
Format A3		

PSFV HIB P.E. VIRGEN DE LA PEÑA DE ALFAJARÍN

IMPLANTACION SOBRE CALIFICACIÓN URBANISTICA

Término Municipal de Perdiguera (Zaragoza)

VISADO ELECTRÓNICAMENTE

Nº Visado: 2024-1981

Ingeca
Colegio Oficial de Ingenieros Industriales del Principado de Asturias

CAD Vers.: A | Page Vers.: A

Name collection: General Layouts | Page: B0 | Cont: 01

Fecha: 31/07/2024

VISADO

CAD Nº: 0B5-FB2-1002200EP4GL32A

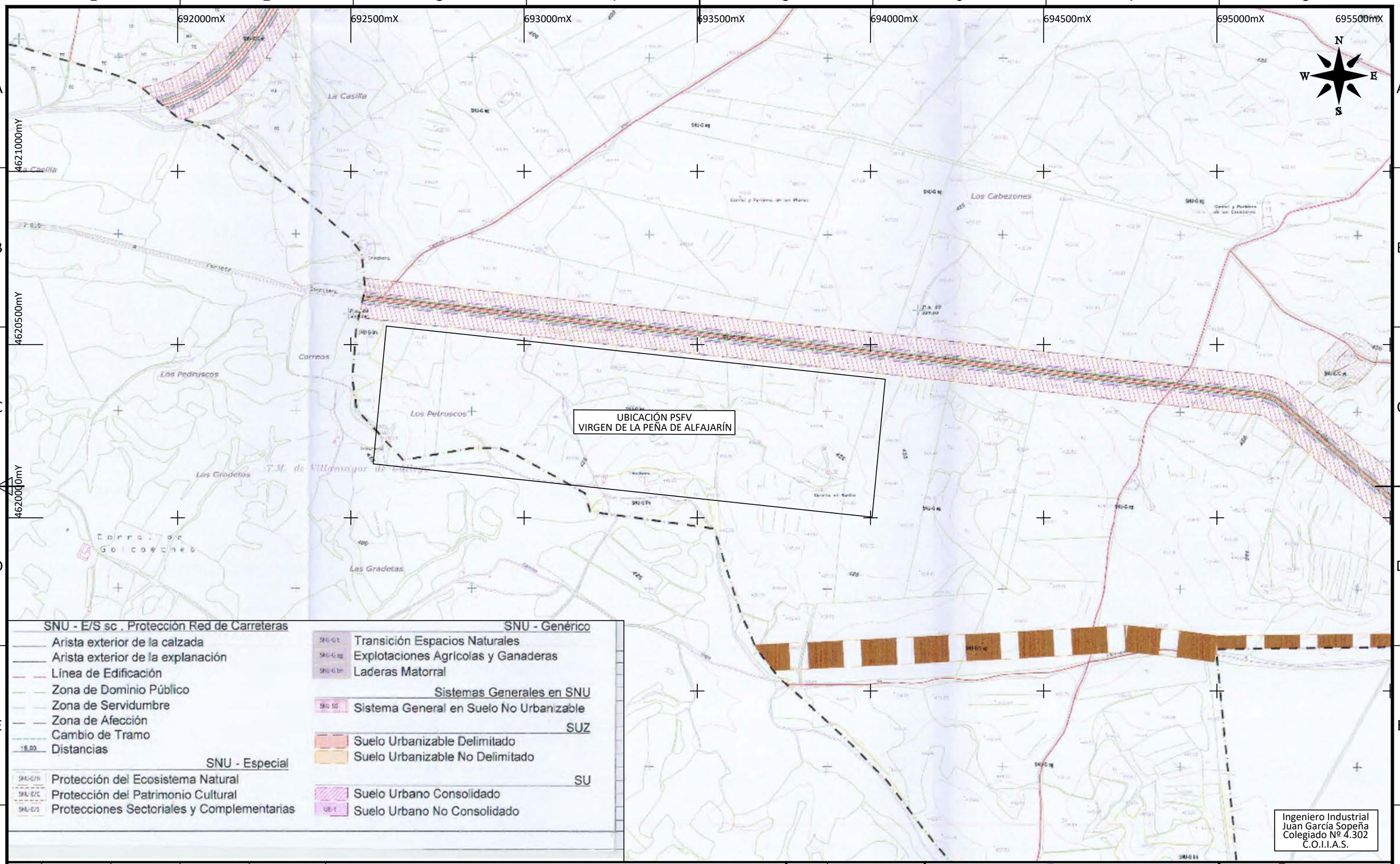

SNU - E/S sc . Protección Red de Carreteras
- Arista exterior de la calzada
- Arista exterior de la explanación
- Línea de Edificación
- Zona de Dominio Público
- Zona de Servidumbre
- Zona de Afección
- Cambio de Tramo
- 15.00 Distancias

SNU - Especial
- SNU-E/N Protección del Ecosistema Natural
- SNU-E/C Protección del Patrimonio Cultural
- SNU-E/S Protecciones Sectoriales y Complementarias

SNU - Genérico
- SNU-G t Transición Espacios Naturales
- SNU-G ag Explotaciones Agrícolas y Ganaderas
- SNU-G lm Laderas Matorral

Sistemas Generales en SNU
- SNU SG Sistema General en Suelo No Urbanizable

SUZ
- Suelo Urbanizable Delimitado
- Suelo Urbanizable No Delimitado

SU
- Suelo Urbano Consolidado
- UE-1 Suelo Urbano No Consolidado

Ingeniero Industrial
Juan García Sopeña
Colegiado Nº 4.302
C.O.I.I.A.S.

EDIC.	DATE	DRAWN	CHECKED	REVISED-EDPR	MODIFICATION
D					
C					
B					
A	06/24	INGECA	INGECA	IAG	INICIAL

DATE	SCALE 1/10.000	
06/24	DRAWN	ING
06/24	CHECKED	ING
06/24	REVISED-EDPR	IAG
Format A3		

edp Renewables

PSFV HIB P.E. VIRGEN DE LA PEÑA DE ALFAJARÍN

IMPLANTACION SOBRE CALIFICACIÓN URBANISTICA

Término Municipal de Perdiguera (Zaragoza)

VISADO ELECTRÓNICO PENDIENTE

Nº Visado: 202411989V

Ingeca
Colegio Oficial de Ingenieros Industriales de Principado de Asturias

CAD Vers.: A | Page Vers.: A

Name Collection: General Layouts | Page: 01 | Cont.:

31/07/2024

VISADO

CAD Nº: 0SFA0210202200EP4GL32A

PSFV HIB P.E. VIRGEN DE LA PEÑA DE ALFAJARÍN

LINDEROS E INFRAESTRUCTURAS

Ingeniero Industrial
Juan García Sopeña
Colegiado Nº 4.302
C.O.I.I.A.S.

EDIC.	DATE	MODIFICATION	PAGES MODIFIED
D			
C			
B			
A	06/24	INICIAL	TODAS

DATE	SCALE -	
06/24	DRAWN	ING
06/24	CHECKED	ING
06/24	REVISED-EDPR	IAG
Format A3		

edp Renewables

PSFV HIB P.E. VIRGEN DE LA PEÑA DE ALFAJARÍN

LINDEROS E INFRAESTRUCTURAS

Término Municipal de Perdiguera (Zaragoza)

VISADO ELECTRÓNICAMENTE

Ingeca
Colegio Oficial de Ingenieros Industriales del Principado de Asturias

Nº Visado: 202411089V
31/07/2024

CAD Vers.: A	Page Vers.: A
Name collection: Cadastral Map	Page: A0 Cont. 80
CAD Nº: 05-PA-210202200EP4GL33A	

VISADO

Nº PAGE	DESCRIPTION	DATE	EDIC. PAGE	Nº PAGE	DESCRIPTION	DATE	EDIC. PAGE
A0	PORTADA	06/24	A				
B0	ÍNDICE	06/24	A				
01	LINDEROS E INFRAESTRUCTURAS	06/24	A				

Ingeniero Industrial
Juan García Sopeña
Colegiado Nº 4.302
C.O.I.I.A.S.

EDIC.	DATE	MODIFICATION	PAGES MODIFIED
D			
C			
B			
A	06/24	INICIAL	TODAS

DATE	SCALE	-
06/24	DRAWN	ING
06/24	CHECKED	ING
06/24	REVISED-EDPR	IAG
Format A3		

PSFV HIB P.E. VIRGEN DE LA PEÑA DE ALFAJARÍN

LINDEROS E INFRAESTRUCTURAS

Término Municipal de Perdiguera (Zaragoza)

Ingeca
Colegio Oficial de Ingenieros Industriales del Principado de Asturias

CAD Vers.: A | Page Vers.: A

Name collection: Cadastral Map | Page: B0 | Cont: 01

CAD Nº: 0B5AE2D0202200EP4GL33A

VISADO ELECTRÓNICAMENTE
Nº Visado: 2024-1984V
Fecha: 31/07/2024
VISADO

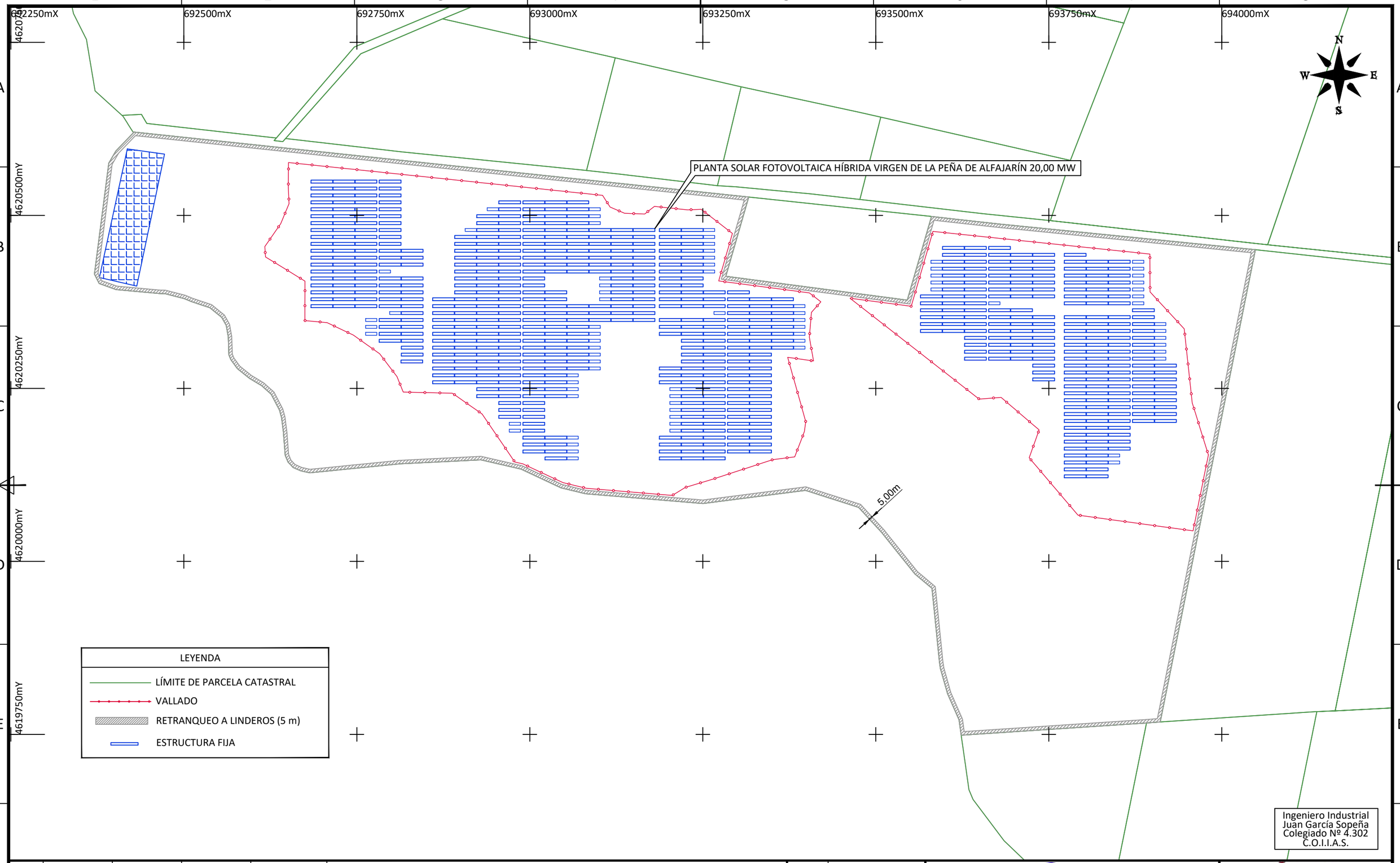

Ingeniero Industrial
Juan García Sopeña
Colegiado Nº 4.302
C.O.I.I.A.S.

EDIC.	DATE	DRAWN	CHECKED	REVISED-EDPR	MODIFICATION
D					
C					
B					
A	06/24	INGECA	INGECA	IAG	INICIAL

DATE	SCALE 1/5.000	
06/24	DRAWN	ING
06/24	CHECKED	ING
06/24	REVISED-EDPR	IAG
Format A3		

edp Renewables

PSFV HIB P.E. VIRGEN DE LA PEÑA DE ALFAJARÍN

LINDEROS E INFRAESTRUCTURAS

Término Municipal de Perdiguera (Zaragoza)

VISADO ELECTRÓNICAMENTE

Nº Visado: 20241198M

Ingeca
Colegio Oficial de Ingenieros Industriales del Principado de Asturias

CAD Vers.: A	Page Vers.: A
Name Collection: Cadastral Map	Page: 01 Cont.:
CAD Nº: 05_PE_210202200EP4GL33A	

31/07/2024

VISADO

PSFV HIB P.E. VIRGEN DE LA PEÑA DE ALFAJARÍN

DESCRIPCIÓN DEL ENTORNO Y DISTANCIAS

Ingeniero Industrial
Juan García Sopeña
Colegiado Nº 4.302
C.O.I.I.A.S.

EDIC.	DATE	MODIFICATION	PAGES MODIFIED
D			
C			
B			
A	06/24	INICIAL	TODAS

DATE	SCALE -	
06/24	DRAWN	ING
06/24	CHECKED	ING
06/24	REVISED-EDPR	IAG
Format A3		

edp Renewables

PSFV HIB P.E. VIRGEN DE LA PEÑA DE ALFAJARÍN

DESCRIPCIÓN DEL ENTORNO Y DISTANCIAS

Término Municipal de Perdiguera (Zaragoza)

VISADO ELECTRÓNICAMENTE
Nº Visado: 202411198V
Fecha: 31/07/2024

Ingeca
Colegio Oficial de Ingenieros Industriales del Principado de Asturias

CAD Vers.: A	Page Vers.: A
Name collection: Others	Page: A0 Cont. 80
CAD Nº: 0S1A021002200EP4GL52A	

VISADO

Nº PAGE	DESCRIPTION	DATE	EDIC. PAGE	Nº PAGE	DESCRIPTION	DATE	EDIC. PAGE
A0	PORTADA	06/24	A				
B0	ÍNDICE	06/24	A				
01	DESCRIPCIÓN DEL ENTORNO Y DISTANCIAS	06/24	A				

Ingeniero Industrial
Juan García Sopeña
Colegiado Nº 4.302
C.O.I.I.A.S.

EDIC.	DATE	MODIFICATION	PAGES MODIFIED
D			
C			
B			
A	06/24	INICIAL	TODAS

DATE	SCALE	-
06/24	DRAWN	ING
06/24	CHECKED	ING
06/24	REVISED-EDPR	IAG
Format A3		

PSFV HIB P.E. VIRGEN DE LA PEÑA DE ALFAJARÍN

DESCRIPCIÓN DEL ENTORNO Y DISTANCIAS

Término Municipal de Perdiguera (Zaragoza)

VISADO ELECTRÓNICAMENTE

Nº Visado: 2024-1198V

Ingeca
Colegio Oficial de Ingenieros Industriales del Principado de Asturias

CAD Vers.: A | Page Vers.: A

Name collection: Others | Page: B0 | Cont: 01

Fecha: 31/07/2024

VISADO

CAD Nº: 0B5E8D1D202200EP4GL52A

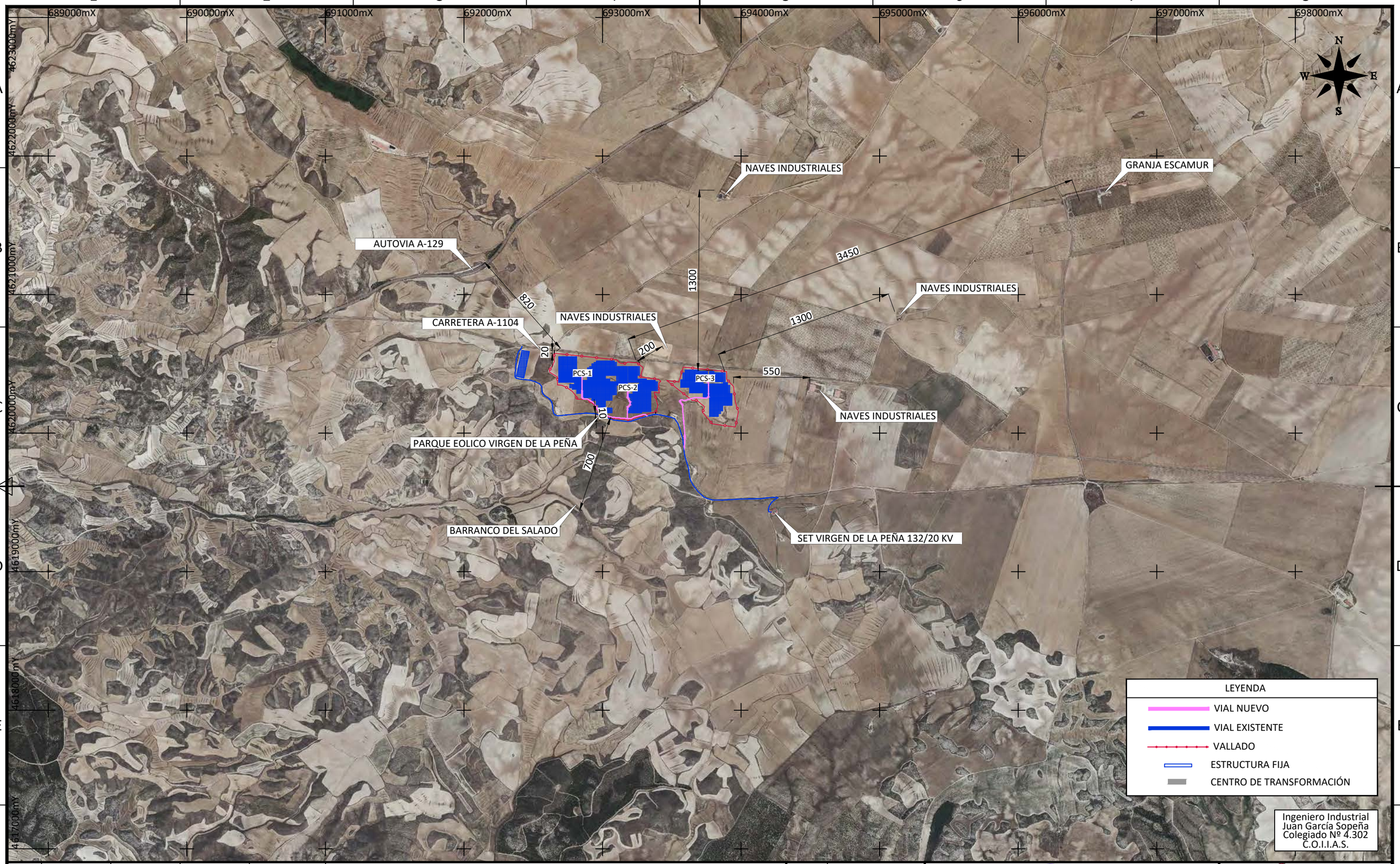

EDIC.	DATE	DRAWN	CHECKED	REVISED-EDPR	MODIFICATION
D					
C					
B					
A	06/24	INGECA	INGECA	IAG	INICIAL

DATE	SCALE 1/25.000	
06/24	DRAWN	ING
06/24	CHECKED	ING
06/24	REVISED-EDPR	IAG
Format A3		

edp Renewables

PSFV HIB P.E. VIRGEN DE LA PEÑA DE ALFAJARÍN

DESCRIPCIÓN DEL ENTORNO Y DISTANCIAS

Término Municipal de Perdiguera (Zaragoza)

Ingeca

Colegio Oficial de Ingenieros Industriales del Principado de Asturias

CAD Vers.: A | Page Vers.: A

Name Collection: | Page: 01

Others: | Cont.:

CAD Nº: DSSFA2310202200EP4GL52A

VISADO ELECTRÓNICAMENTE

Nº Visado: 2024-498V

31/07/2024

VISADO

PSFV HIB P.E. VIRGEN DE LA PEÑA DE ALFAJARÍN

NO AFECCIÓN EÓLICA

Ingeniero Industrial
Juan García Sopeña
Colegiado Nº 4.302
C.O.I.I.A.S.

				DATE	SCALE -	
				06/24	DRAWN	ING
				06/24	CHECKED	ING
A	06/24	INICIAL	TODAS	06/24	REVISED-EDPR	IAG
EDIC.	DATE	MODIFICATION	PAGES MODIFIED	Format A3		

edp Renewables

PSFV HIB P.E. VIRGEN DE LA PEÑA DE ALFAJARÍN

NO AFECCIÓN EÓLICA

Término Municipal de Perdiguera (Zaragoza)

VISADO ELECTRÓNICAMENTE

Ingeca

Colegio Oficial de Ingenieros Industriales del Principado de Asturias

Nº Visado: 202411198V

Fecha: 31/07/2024

CAD Vers.: A	Page Vers.: A
Name collection: Others	Page: A0 Cont.: 80
CAD Nº: 0S1U2L1020200EP4GL71A	

VISADO

Nº PAGE	DESCRIPTION	DATE	EDIC. PAGE	Nº PAGE	DESCRIPTION	DATE	EDIC. PAGE
A0	PORTADA	06/24	A				
B0	ÍNDICE	06/24	A				
01	NO AFECCIÓN EÓLICA	06/24	A				

Ingeniero Industrial
Juan García Sopeña
Colegiado Nº 4.302
C.O.I.I.A.S.

EDIC.	DATE	MODIFICATION	PAGES MODIFIED
A	06/24	INICIAL	TODAS

DATE	SCALE -	
06/24	DRAWN	ING
06/24	CHECKED	ING
06/24	REVISED-EDPR	IAG
Format A3		

edp Renewables

PSFV HIB P.E. VIRGEN DE LA PEÑA DE ALFAJARIN

NO AFECCIÓN EÓLICA

Término Municipal de Perdiguera (Zaragoza)

VISADO ELECTRÓNICAMENTE

Ingeca
Colegio Oficial de Ingenieros Industriales del Principado de Asturias
Nº Visado: 202411198V
Fecha: 31/07/2024
VISADO

CAD Vers.: A	Page Vers.: A
Name collection: Others	Page: B0 Cont.: 01
CAD Nº: 0S3U2L1202200EP4GL71A	

692000mX
692500mX
693000mX
693500mX
694000mX
694500mX
4620500mY
4620000mY
4619500mY

N
W
E
S

TÉRMINO MUNICIPAL
PERDIGUERA

PLANTA SOLAR FOTOVOLTAICA HÍBRIDA VIRGEN DE LA PEÑA DE ALFAJARÍN 20,00 MW

PCS-1

PCS-2

PCS-3

LEYENDA

PSFV HÍB. VIRGEN DE LA PEÑA DE ALFAJARÍN 20,00 MW

PPEE EN FUNCIONAMIENTO

PE CAMPOLIVA II

PE VIRGEN DE LA PEÑA DE ALFAJARÍN
(HIBRIDACIÓN)

TÉRMINO MUNICIPAL
VILLAMAYOR DE GÁLLEGO

SUBESTACIÓN VIRGEN DE LA PEÑA 132/20 KV

PE CAMPOLIVA I

Ingeniero Industrial
Juan García Sopeña
Colegiado Nº 4.302
C.O.I.I.A.S.

EDIC.	DATE	DRAWN	CHECKED	REVISED-EDPR	MODIFICATION
D					
C					
B					
A	06/24	INGECA	INGECA	IAG	INICIAL

DATE	SCALE	1/7.500
06/24	DRAWN	ING
06/24	CHECKED	ING
06/24	REVISED-EDPR	IAG
Format A3		

edp Renewables

PSFV HIB P.E. VIRGEN DE LA PEÑA DE ALFAJARÍN

NO AFECCIÓN EÓLICA

Término Municipal de Perdiguera (Zaragoza)

VISADO ELECTRÓNICAMENTE
Nº Visado: 2024149 8V
31/07/2024
VISADO

Ingeca
Colegio Oficial de Ingenieros Industriales del Principado de Asturias

CAD Vers.: Page Vers.: A

Name Collection: Others

Page: 01
Cont.:

CAD Nº: 0S-EA-2100202200EP4GL71A

PSFV HIB. P.E VIRGEN DE LA PEÑA DE ALFAJARÍN

AFECCIONES: GENERAL

Ingeniero Industrial
Juan García Sopeña
Colegiado Nº 4.302
C.O.I.I.A.S.

EDIC.	DATE	MODIFICATION	PAGES MODIFIED
A	06/24	INICIAL	TODAS

DATE	SCALE	-
06/24	DRAWN	ING
06/24	CHECKED	ING
06/24	REVISED-EDPR	IAG
Format A3		

edp Renewables

PSFV HIB. P.E VIRGEN DE LA PEÑA DE ALFAJARÍN

AFECCIONES: GENERAL

Término Municipal de Perdiguera (Zaragoza)

VISADO ELECTRÓNICAMENTE

Ingeca

Colegio Oficial de Ingenieros Industriales del Principado de Asturias

Nº Visado: 202411198V

Fecha: 31/07/2024

CAD Vers.: A	Page Vers.: A
Name collection: Others	Page: A0 Cont.: 80
CAD Nº: 0S3A0210202200EP4GL81A	

VISADO

Nº PAGE	DESCRIPTION	DATE	EDIC. PAGE	Nº PAGE	DESCRIPTION	DATE	EDIC. PAGE
A0	PORTADA	06/24	A				
B0	ÍNDICE	06/24	A				
01	AFECCIONES: GENERAL	06/24	A				

Ingeniero Industrial
Juan García Sopeña
Colegiado Nº 4.302
C.O.I.I.A.S.

EDIC.	DATE	MODIFICATION	PAGES MODIFIED
A	06/24	INICIAL	TODAS

DATE	SCALE	-
06/24	DRAWN	ING
06/24	CHECKED	ING
06/24	REVISED-EDPR	IAG
Format A3		

edp Renewables

PSFV HIB. P.E VIRGEN DE LA PEÑA DE ALFAJARÍN

AFECCIONES: GENERAL

Término Municipal de Perdiguera (Zaragoza)

VISADO ELECTRÓNICAMENTE

Nº Visado: 202411198V

Ingeca
Colegio Oficial de Ingenieros Industriales del Principado de Asturias

CAD Vers.: A	Page Vers.: A
Name collection: Others	Page: B0 Cont.: 01
Fecha: 31/07/2024	
CAD Nº: 0SSA0210202200EP4GL81A	

VISADO

SET PROYECTADA LA CERCA 220/30 KV

TÉRMINO MUNICIPAL DE PERDIGUERA

PSFV HÍB.VIRGEN DE LA PEÑA DE ALFAJARÍN 20,00 MW

PCS-1

PCS-2

PCS-3

A.C

1.1

SUBESTACIÓN VIRGEN DE LA PEÑA 132/20 KV

TÉRMINO MUNICIPAL VILLAMAYOR DE GÁLLEGO

A-1104

K. 1

K. 2

K. 3

K. 4

K. 13

La Casilla

Los Cabezones

Corral de los Cabezones

Los Cordeones

Los Petruscos

Los Correos

Paridera de Joaquín Alcibar

Las Gradetas

Barranco del Salado

Camino de Nuez de Perdiguera a Ebro

El Salado

Corral de Donato

El Petruso

LEYENDA AFECCIONES

- Dirección General de Carreteras
- Instituto Aragonés de Gestión Ambiental (INAGA). Vías Pecuarias

Ingeniero Industrial
Juan García Sopeña
Colegiado Nº 4.302
C.O.I.I.A.S.

EDIC.	DATE	DRAWN	CHECKED	REVISED-EDPR	MODIFICATION
A	06/24	INGECA	INGECA	IAG	INICIAL

DATE	SCALE	1/10.000
06/24	DRAWN	ING
06/24	CHECKED	ING
06/24	REVISED-EDPR	IAG
Format A3		

PSFV HIB. P.E VIRGEN DE LA PEÑA DE ALFAJARÍN

AFECCIONES: GENERAL

Término Municipal de Perdiguera (Zaragoza)

Ingeca

Colegio Oficial de Ingenieros Industriales del Principado de Asturias

CAD Vers.: A | Page Vers.: A

Name Collection: 20241198V | Page: 01 | Cont.:

Others: | Date: 31/07/2024

CAD Nº: 0524021202200EP4GL81A

VISADO ELECTRÓNICAMENTE

Nº Visado: 20241198V

VISADO

PSFV HIB P.E. VIRGEN DE LA PEÑA DE ALFAJARÍN

AFECCIÓN: VÍA PECUARIA

Ingeniero Industrial
Juan García Sopeña
Colegiado Nº 4.302
C.O.I.I.A.S.

				DATE	SCALE -	
				06/24	DRAWN	ING
				06/24	CHECKED	ING
A	06/24	INICIAL	TODAS	06/24	REVISED-EDPR	IAG
EDIC.	DATE	MODIFICATION	PAGES MODIFIED	Format A3		

edp Renewables

PSFV HIB P.E. VIRGEN DE LA PEÑA DE ALFAJARÍN

AFECCIÓN: VÍA PECUARIA

Término Municipal de Perdiguera (Zaragoza)

VISADO ELECTRÓNICAMENTE

Ingeca
Colegio Oficial de Ingenieros Industriales del Principado de Asturias

Nº Visado: 202411991V
Fecha: 31/07/2024
VISADO

CAD Vers.: A	Page Vers.: A
Name collection: General Layouts	Page: A0 Cont.: 80
CAD Nº: 0S1U2210202200EP4GL82A	

Nº PAGE	DESCRIPTION	DATE	EDIC. PAGE	Nº PAGE	DESCRIPTION	DATE	EDIC. PAGE
A0	PORTADA	06/24	A				
B0	ÍNDICE	06/24	A				
01	AFECCIÓN: VÍA PECUARIA	06/24	A				

Ingeniero Industrial
Juan García Sopeña
Colegiado Nº 4.302
C.O.I.I.A.S.

EDIC.	DATE	MODIFICATION	PAGES MODIFIED
A	06/24	INICIAL	TODAS

DATE	SCALE	-
06/24	DRAWN	ING
06/24	CHECKED	ING
06/24	REVISED-EDPR	IAG
Format A3		

edp Renewables

PSFV HIB P.E. VIRGEN DE LA PEÑA DE ALFAJARÍN

AFECCIÓN: VÍA PECUARIA

Término Municipal de Perdiguera (Zaragoza)

VISADO ELECTRÓNICAMENTE
Nº Visado: 202411991V
Fecha: 31/07/2024
VISADO

Ingeca
Colegio Oficial de Ingenieros Industriales del Principado de Asturias

CAD Vers.: A	Page Vers.: A
Name collection: General Layouts	Page: B0 Cont.: 01
CAD Nº: OSJUA2102202200EP4GL82A	

PLANTA DETALLE (Escala 1/15.000)

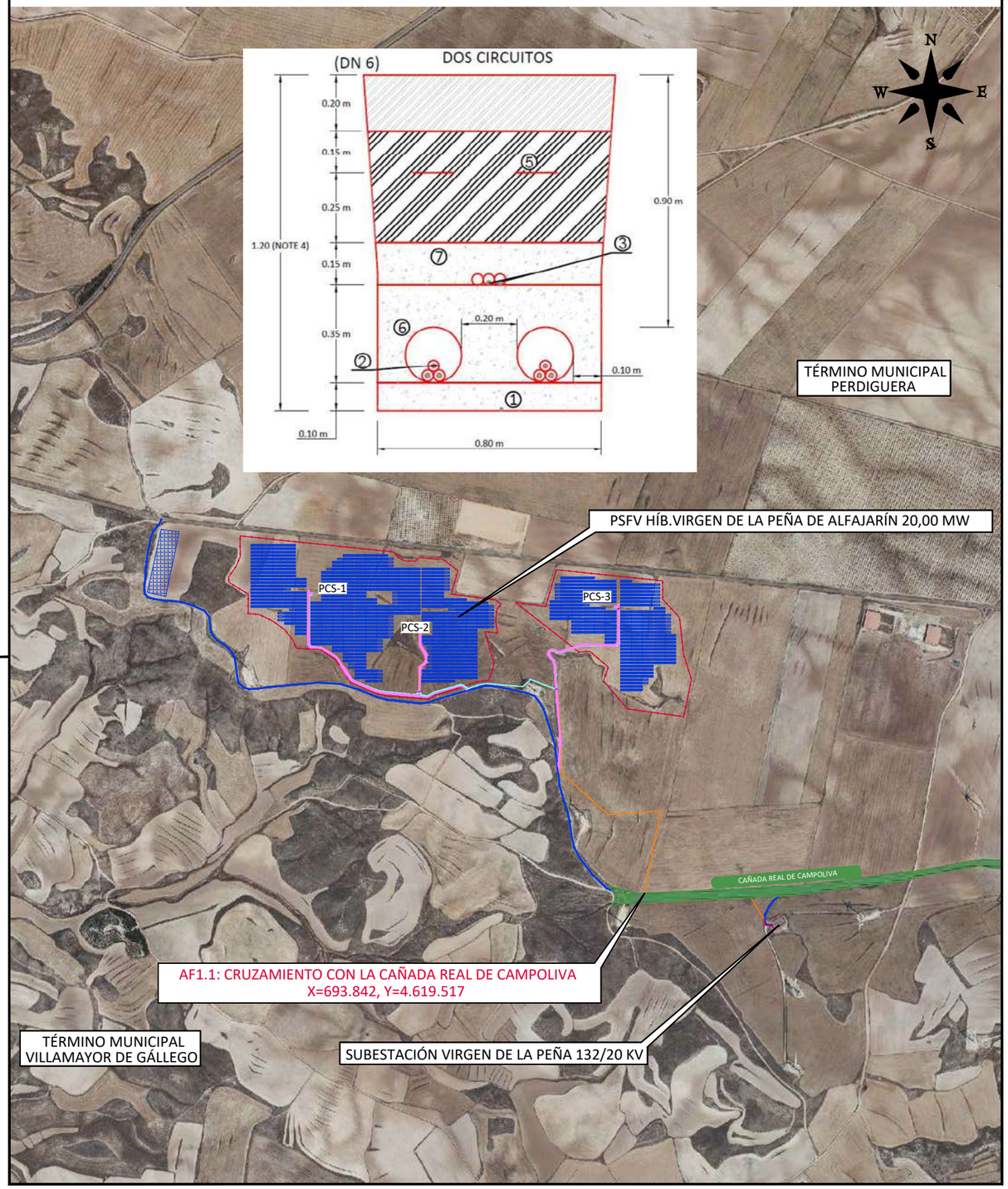

PLANTA GENERAL (Escala 1/25.000)

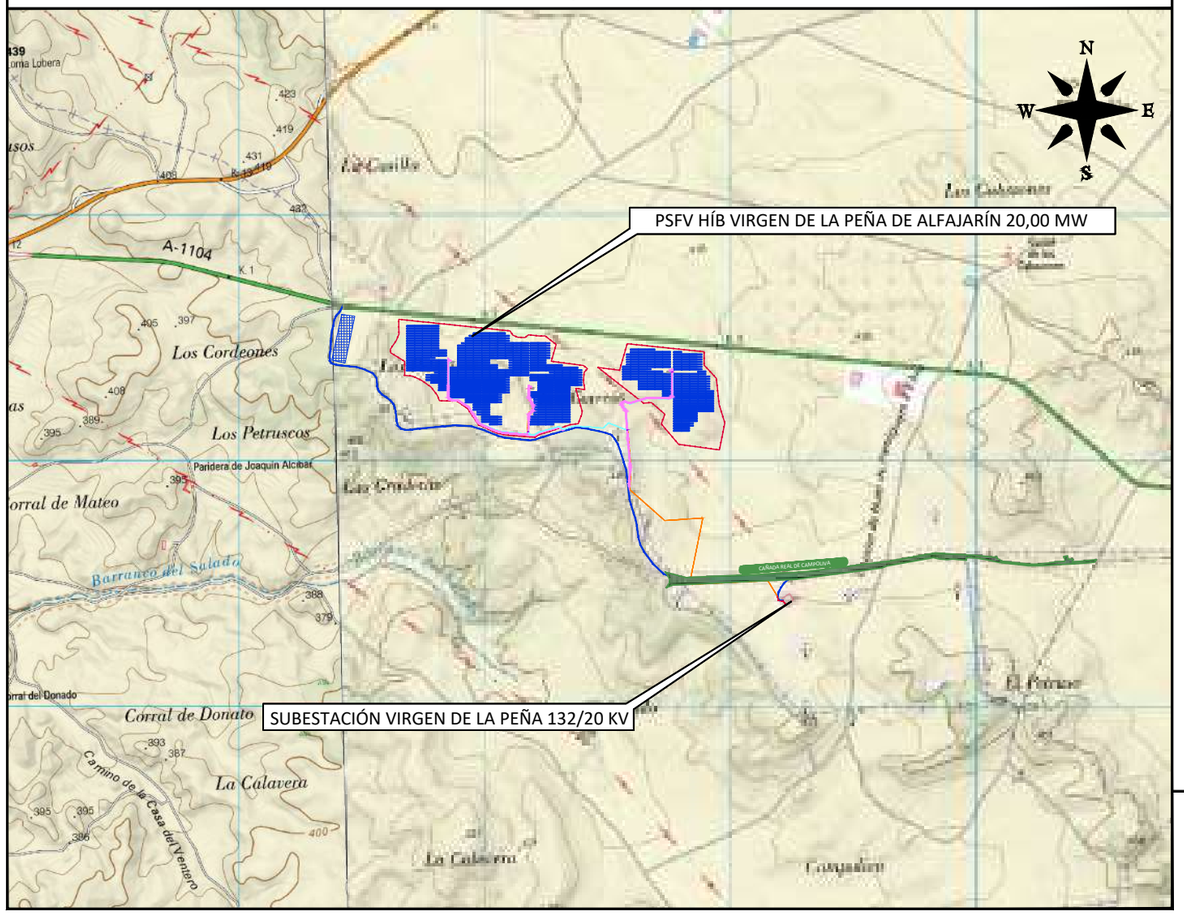

LEYENDA

- Grava
- Arena de río lavada (suelo protector de cama)
- Material seleccionado, compactado manualmente (material de relleno)
- Material seleccionado, compactado mecanicamente (material de relleno)
- Hormigón C15 HM-20

1. Cable de tierra
2. Cables de MT
3. Cable F.O. de communicación
4. Baldosas prefabricadas para protección mecánica y señalización
5. Cinta advertencia 200mm (Amarilla)
6. Tubería HDPE Ø200mm
7. Tubería HDPE Ø40mm. Una pieza de tubería para el cruce, sin juntas.

AFECCIÓN Nº1.1
Cruzamiento de zanja con CAÑADA REAL DE CAMPOLIVA.
Instituto Aragonés de Gestión Ambiental (INAGA). Vías pecuarias.
Departamento de Medio Ambiente y Turismo.

AFECCIÓN Nº 1.1	
VÍAS PECUARIAS	ZANJA (m²)
CAÑADA REAL DE CAMPOLIVA	60

NOTA
Ver sección tipo de zanjas MT en plano OS310210202200EP4ZT12A.
Ver sección tipo de viales en plano OS310210202200EP4RD31A.

Ingeniero Industrial
Juan García Sopeña
Colegiado Nº 4.302
C.O.I.I.A.S.

EDIC.	DATE	DRAWN	CHECKED	REVISED-EDPR	MODIFICATION
A	06/24	ING	ING	IAG	INICIAL

DATE	SCALE	VARIAS
06/24	DRAWN	ING
06/24	CHECKED	ING
06/24	REVISED-EDPR	IAG
Format A3		

edp Renewables

PSFV HIB P.E. VIRGEN DE LA PEÑA DE ALFAJARÍN

AFECCIÓN: VÍA PECUARIA
Término Municipal de Perdiguera (Zaragoza)

VISADO ELECTRÓNICAMENTE
Nº Visado: 2024119BV
Name Collection: General Layouts
31/07/2024
VISADO

Ingeca
Colegio Oficial de Ingenieros Industriales del Principado de Asturias

CAD Vers.: A
Page Vers.: A
Page: 01
Cont:
CAD Nº: OS310210202200EP4GL82A

PSFV HIB P.E. VIRGEN DE LA PEÑA DE ALFAJARÍN

AFECCIÓN: DIRECCIÓN GENERAL DE CARRETERAS

Ingeniero Industrial
Juan García Sopeña
Colegiado Nº 4.302
C.O.I.I.A.S.

				DATE	SCALE -	
				06/24	DRAWN	ING
				06/24	CHECKED	ING
A	06/24	INICIAL	TODAS	06/24	REVISED-EDPR	IAG
EDIC.	DATE	MODIFICATION	PAGES MODIFIED	Format A3		

edp Renewables

PSFV HIB P.E. VIRGEN DE LA PEÑA DE ALFAJARÍN

AFECCIÓN: DIRECCIÓN GENERAL DE CARRETERAS

Término Municipal de Perdiguera (Zaragoza)

VISADO ELECTRÓNICAMENTE

Ingeca
Colegio Oficial de Ingenieros Industriales del Principado de Asturias

Nº Visado: 202411999V
Fecha: 31/07/2024

VISADO

CAD Vers.: A	Page Vers.: A
Name collection: General Layouts	Page: A0 Cont.: 80
CAD Nº: 0S1U2101202200EP4GL83A	

Nº PAGE	DESCRIPTION	DATE	EDIC. PAGE	Nº PAGE	DESCRIPTION	DATE	EDIC. PAGE
A0	PORTADA	06/24	A				
B0	ÍNDICE	06/24	A				
01	AFECCIÓN: DIRECCIÓN GENERAL DE CARRETERAS	06/24	A				

Ingeniero Industrial
Juan García Sopeña
Colegiado Nº 4.302
C.O.I.I.A.S.

EDIC.	DATE	MODIFICATION	PAGES MODIFIED
A	06/24	INICIAL	TODAS

DATE	SCALE	-
06/24	DRAWN	ING
06/24	CHECKED	ING
06/24	REVISED-EDPR	IAG
Format A3		

edp Renewables

PSFV HIB P.E. VIRGEN DE LA PEÑA DE ALFAJARÍN

AFECCIÓN: DIRECCIÓN GENERAL DE CARRETERAS
Término Municipal de Perdiguera (Zaragoza)

VISADO ELECTRÓNICAMENTE
Nº Visado: 202411199V
31/07/2024
VISADO

Ingeca
Colegio Oficial de Ingenieros Industriales del Principado de Asturias

CAD Vers.: A | Page Vers.: A
Name collection: General Layouts | Page: B0 | Cont.: 01
CAD Nº: OS-MAD-210202200EP4GL83A

PLANTA DETALLE (Escala 1/15.000)

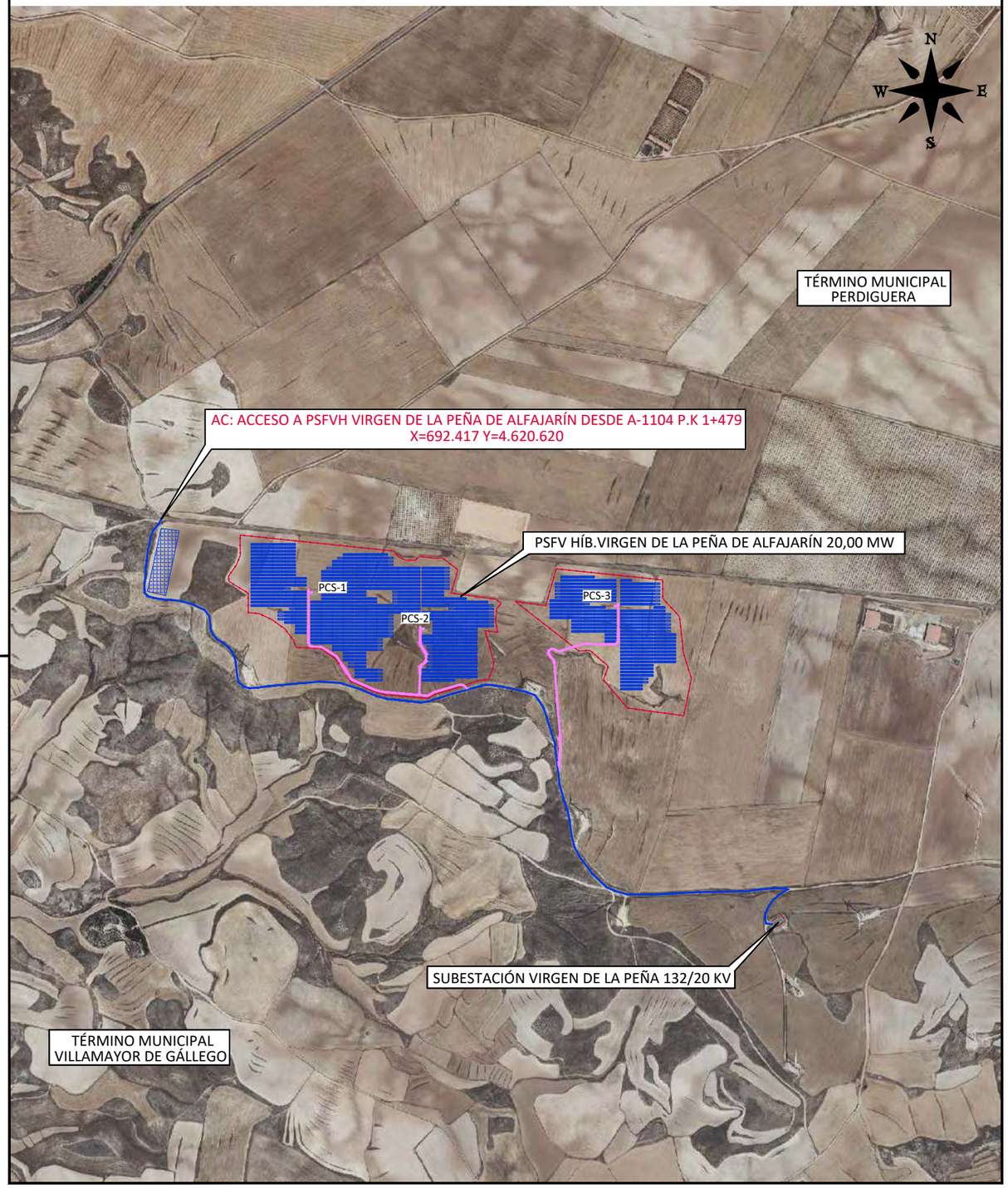

PLANTA GENERAL (Escala 1/25.000)

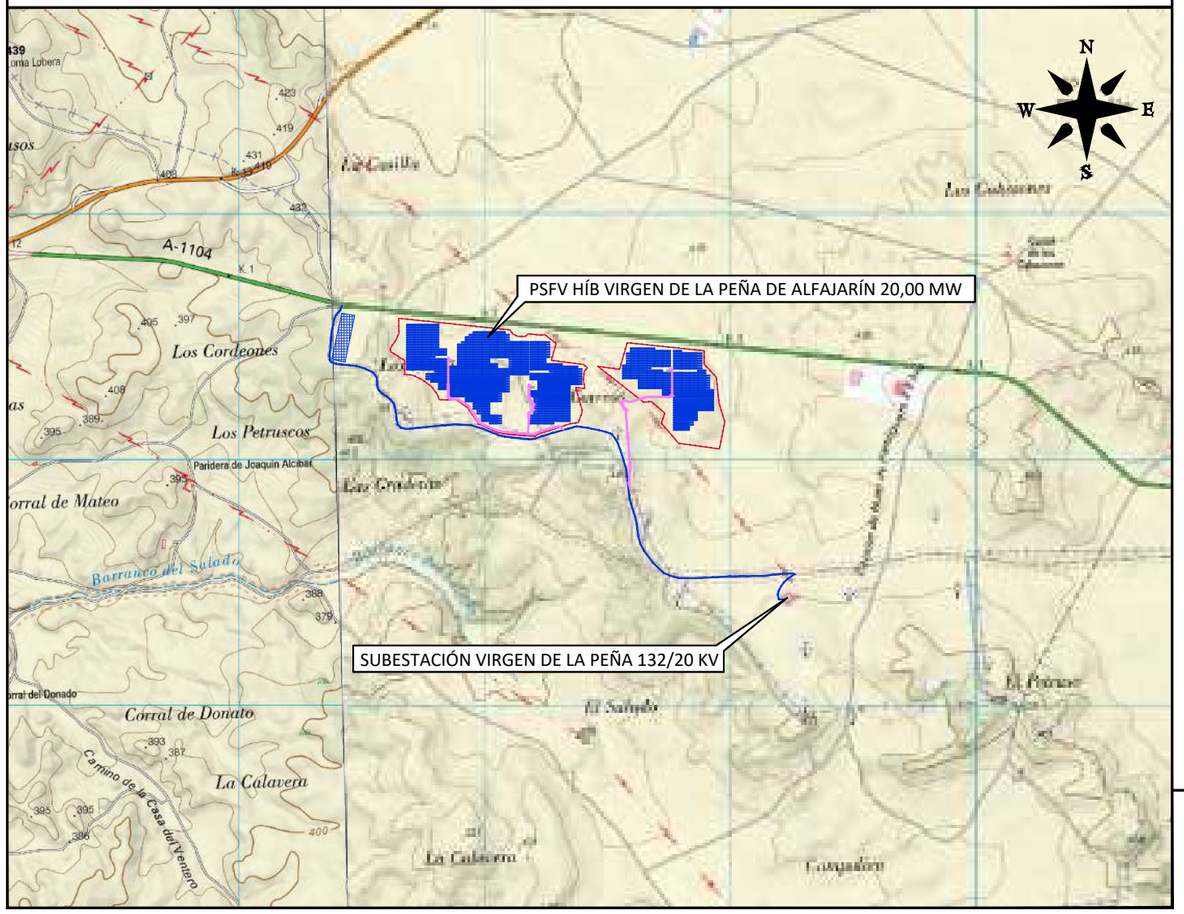

LEYENDA
VIAL NUEVO
VIAL EXISTENTE
VALLADO
ESTRUCTURA FIJA
CENTRO DE TRANSFORMACIÓN

ACCESO
Acceso a PSFVH Virgen de la Peña de Alfajarín desde A-1104 P.K 1+479
Dirección General de Carreteras, Zaragoza.

ACCESO	
CARRETERA	P.K
A-1104	1+479

NOTA
Ver sección tipo de viales en plano OS310210202200EP4RD31A.

Ingeniero Industrial
Juan García Sopeña
Colegiado Nº 4.302
C.O.I.I.A.S.

EDIC.	DATE	DRAWN	CHECKED	REVISED-EDPR	MODIFICATION
A	06/24	ING	ING	IAG	INICIAL

DATE	SCALE	VARIAS
06/24	DRAWN	ING
06/24	CHECKED	ING
06/24	REVISED-EDPR	IAG
Format A3		

edp Renovables

PSFV HIB P.E. VIRGEN DE LA PEÑA DE ALFAJARÍN

AFECCIÓN: DIRECCIÓN GENERAL DE CARRETERAS
Término Municipal de Perdiguera (Zaragoza)

VISADO ELECTRÓNICAMENTE
Nº Visado: 2024114984
Name Collection: General Layouts
Fecha: 31/07/2024
VISADO

Ingeca
Colegio Oficial de Ingenieros Industriales del Principado de Asturias

CAD Vers.: A	Page Vers.: A
Page: 01	Cont:
CAD Nº: OS310210202200EP4GL83A	

PSFV HIB P.E. VIRGEN DE LA PEÑA DE ALFAJARÍN

ACCESOS

Ingeniero Industrial
Juan García Sopeña
Colegiado Nº 4.302
C.O.I.I.A.S.

EDIC.	DATE	MODIFICATION	PAGES MODIFIED
D			
C			
B			
A	06/24	INICIAL	TODAS

DATE	SCALE -	
06/24	DRAWN	ING
06/24	CHECKED	ING
06/24	REVISED-EDPR	IAG
Format A3		

edp Renewables

PSFV HIB P.E. VIRGEN DE LA PEÑA DE ALFAJARÍN

ACCESOS

Término Municipal de Perdiguera (Zaragoza)

VISADO ELECTRÓNICAMENTE
Nº Visado: 202411981V
31/07/2024
VISADO

Ingeca
Colegio Oficial de Ingenieros Industriales del Principado de Aragón

CAD Vers.: A	Page Vers.: A
Name collection: General Layouts	Page: A0 Cont. 80
CAD Nº: 0S1A021002200EP4CS01A	

Nº PAGE	DESCRIPTION	DATE	EDIC. PAGE	Nº PAGE	DESCRIPTION	DATE	EDIC. PAGE
A0	PORTADA	06/24	A				
B0	ÍNDICE	06/24	A				
01	ACCESOS	06/24	A				

Ingeniero Industrial
Juan García Sopeña
Colegiado Nº 4.302
C.O.I.I.A.S.

EDIC.	DATE	MODIFICATION	PAGES MODIFIED
D			
C			
B			
A	06/24	INICIAL	TODAS

DATE	SCALE -	
06/24	DRAWN	ING
06/24	CHECKED	ING
06/24	REVISED-EDPR	IAG
Format A3		

edp Renewables

PSFV HIB P.E. VIRGEN DE LA PEÑA DE ALFAJARÍN

ACCESOS

Término Municipal de Perdiguera (Zaragoza)

VISADO ELECTRÓNICAMENTE

Nº Visado: 2024-1981V

Ingeca
Colegio Oficial de Ingenieros Industriales del Principado de Asturias

CAD Vers.: A | Page Vers.: A

Name collection: General Layouts | Page: B0 | Cont: 01

Fecha: 31/07/2024

VISADO

CAD Nº: 0B5-FB2100202200EP4CS01A

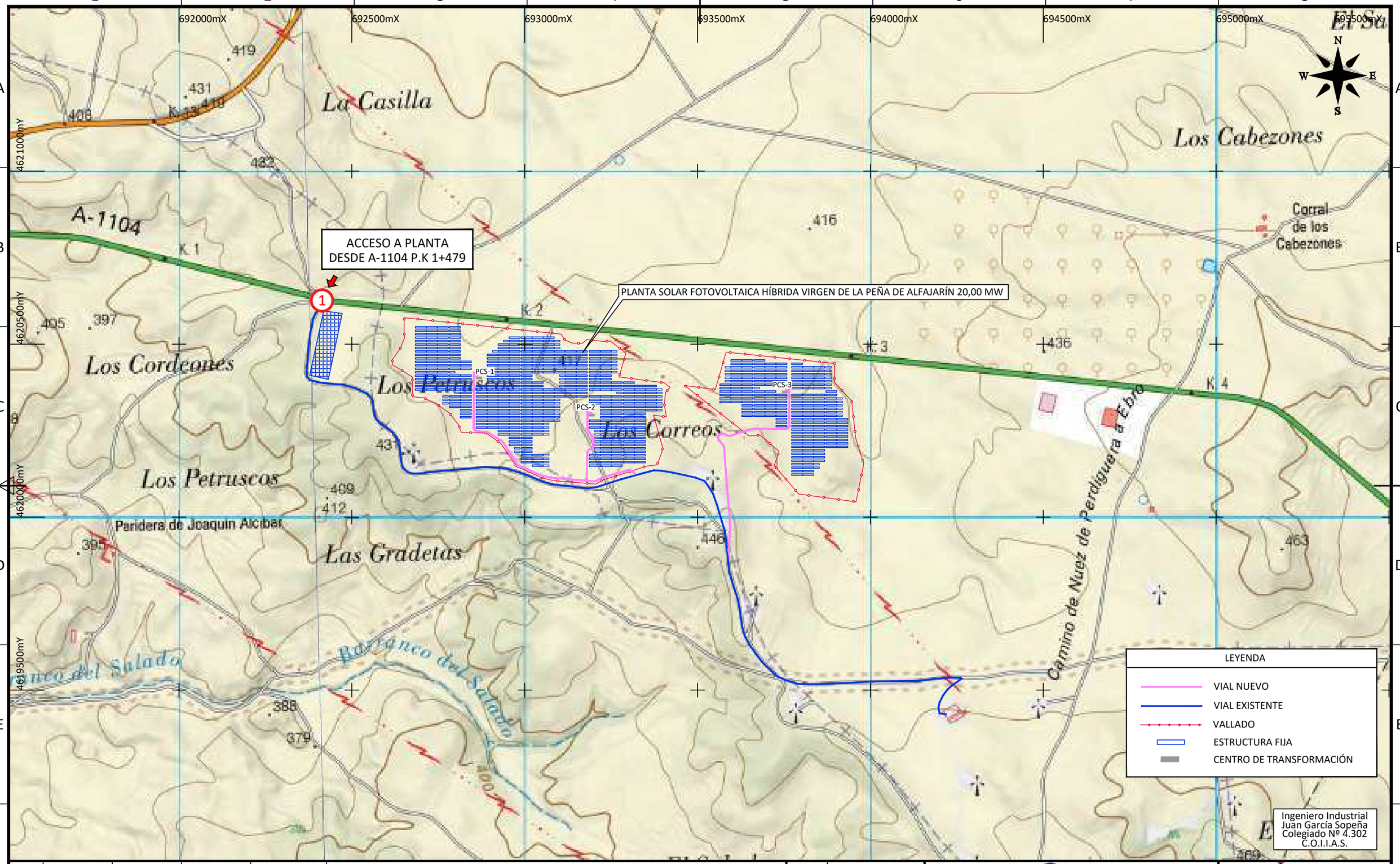

EDIC.	DATE	DRAWN	CHECKED	REVISED-EDPR	MODIFICATION
D					
C					
B					
A	06/24	INGECA	INGECA	IAG	INICIAL

DATE	SCALE	1/10.000
06/24	DRAWN	ING
06/24	CHECKED	ING
06/24	REVISED-EDPR	IAG
Format A3		

edp Renewables

PSFV HIB P.E. VIRGEN DE LA PEÑA DE ALFAJARÍN

ACCESOS

Término Municipal de Perdiguera (Zaragoza)

Ingeca

Colegio Oficial de Ingenieros Industriales del Principado de Asturias

CAD Vers.: A | Page Vers.: A

Name Collection: General Layouts | Page: 01 | Cont.: -

CAD Nº: 0SSFE21002200EP4CS01A

VISADO ELECTRÓNICAMENTE

Nº Visado: 2024149 | 31/07/2024

VISADO

PSFV HIB P.E. VIRGEN DE LA PEÑA DE ALFAJARÍN

VIALES

Ingeniero Industrial
Juan García Sopeña
Colegiado Nº 4.302
C.O.I.I.A.S.

D				DATE	SCALE -	
C				06/24	DRAWN	ING
B				06/24	CHECKED	ING
A	06/24	INICIAL	TODAS	06/24	REVISED-EDPR	IAG
EDIC.	DATE	MODIFICATION	PAGES MODIFIED	Format A3		

edp Renewables

PSFV HIB P.E. VIRGEN DE LA PEÑA DE ALFAJARÍN

VIALES

Término Municipal de Perdiguera (Zaragoza)

VISADO ELECTRÓNICAMENTE

Ingeca
Colegio Oficial de Ingenieros Industriales del Principado de Asturias
Nº Visado: 202411981V
31/07/2024
VISADO

CAD Vers.: A	Page Vers.: A
Name collection: General Layouts	Page: A0 Cont. 80
CAD Nº: 05-FA-2110202200EP4RD01A	

Nº PAGE	DESCRIPTION	DATE	EDIC. PAGE	Nº PAGE	DESCRIPTION	DATE	EDIC. PAGE
A0	PORTADA	06/24	A				
B0	ÍNDICE	06/24	A				
00	PLANO LLAVE	06/24	A				
01	VIALES	06/24	A				
02	VIALES	06/24	A				
03	VIALES	06/24	A				
04	VIALES PERFILES LONGITUDINALES	06/24	A				
05	VIALES PERFILES LONGITUDINALES	06/24	A				
06	VIALES PERFILES LONGITUDINALES	06/24	A				

Ingeniero Industrial
Juan García Sopeña
Colegiado Nº 4.302
C.O.I.I.A.S.

EDIC.	DATE	MODIFICATION	PAGES MODIFIED
D			
C			
B			
A	06/24	INICIAL	TODAS

DATE	SCALE -	
06/24	DRAWN	ING
06/24	CHECKED	ING
06/24	REVISED-EDPR	IAG
Format A3		

edp Renewables

PSFV HIB P.E. VIRGEN DE LA PEÑA DE ALFAJARÍN

VIALES

Término Municipal de Perdiguera (Zaragoza)

VISADO ELECTRÓNICAMENTE

Nº Visado: 2024-1981

Ingeca
Colegio Oficial de Ingenieros Industriales del Principado de Asturias

CAD Vers.: A | Page Vers.: A

Name collection: General Layouts | Page: B0 | Cont: 00

Fecha: 31/07/2024

VISADO

CAD Nº: 0B5-FB2100202200EP4RD01A

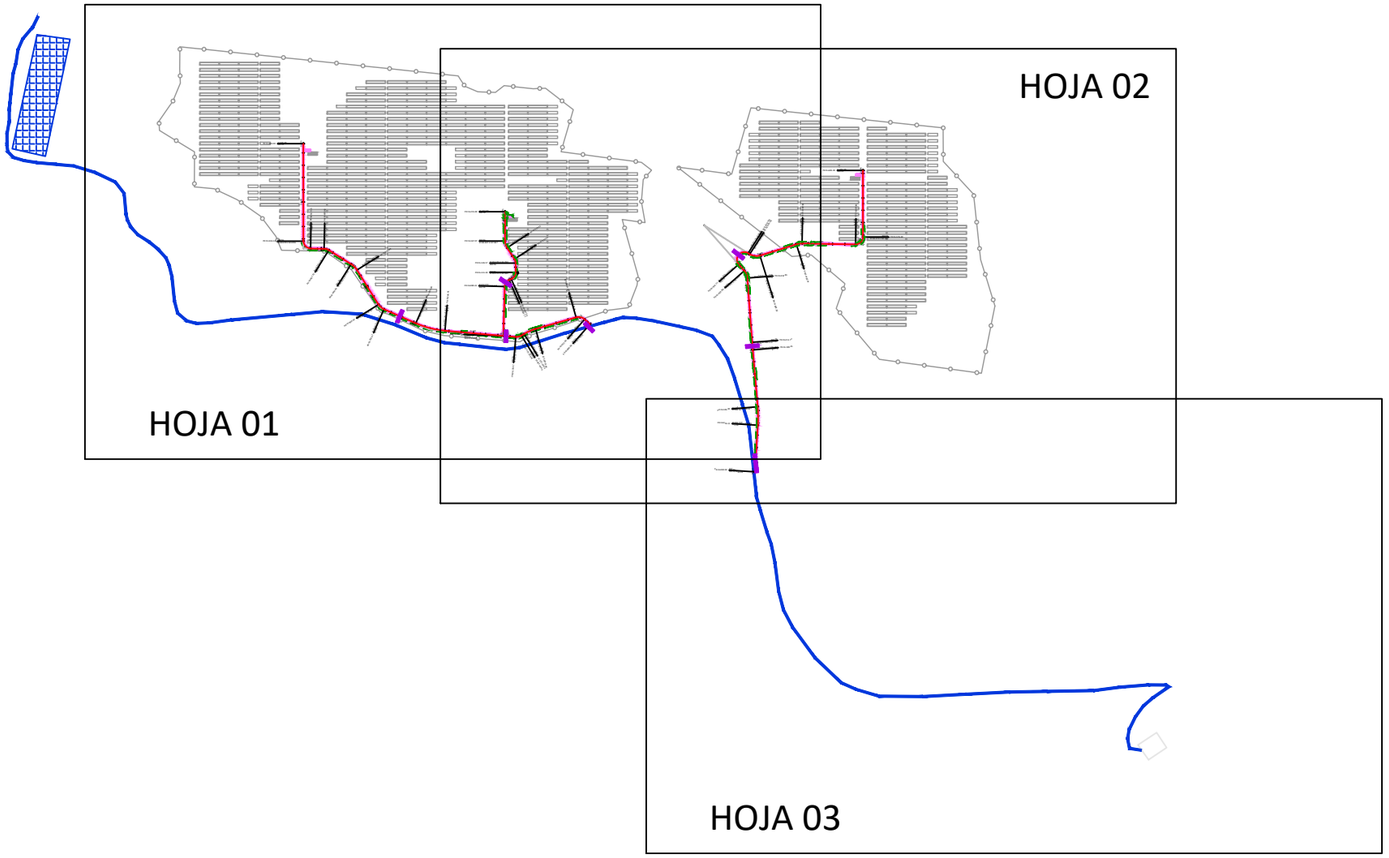

Ingeniero Industrial
Juan García Sopeña
Colegiado Nº 4.302
C.O.I.I.A.S.

EDIC.	DATE	DRAWN	CHECKED	REVISED-EDPR	MODIFICATION
D					
C					
B					
A	06/24	INGECA	INGECA	IAG	INICIAL

DATE	SCALE	1/10.000
06/24	DRAWN	ING
06/24	CHECKED	ING
06/24	REVISED-EDPR	IAG
Format A3		

PSFV HIB P.E. VIRGEN DE LA PEÑA DE ALFAJARIN

PLANO LLAVE

Término Municipal de Perdiguera (Zaragoza)

VISADO ELECTRÓNICAMENTE
Nº Visado: 2024119BV
31/07/2024
VISADO

Ingeca
Colegio Oficial de Ingenieros Industriales del Principado de Asturias

CAD Vers.: A	Page Vers.: A
Name Collection: General Layouts	Page: 00 Cont: 01
CAD Nº: 0SFA021002200EP4RD01A	

PLANTA SOLAR FOTOVOLTAICA HÍBRIDA VIRGEN DE LA PEÑA DE ALFAJARÍN 20,00 MW

692500mX | 692600mX | 692700mX | 692800mX | 692900mX | 693000mX | 693100mX | 693200mX | 693300mX | 693400mX | 693500mX | 693600mX

4620600mY | 4620500mY | 4620400mY | 4620300mY | 4620200mY | 4620100mY | 4620000mY

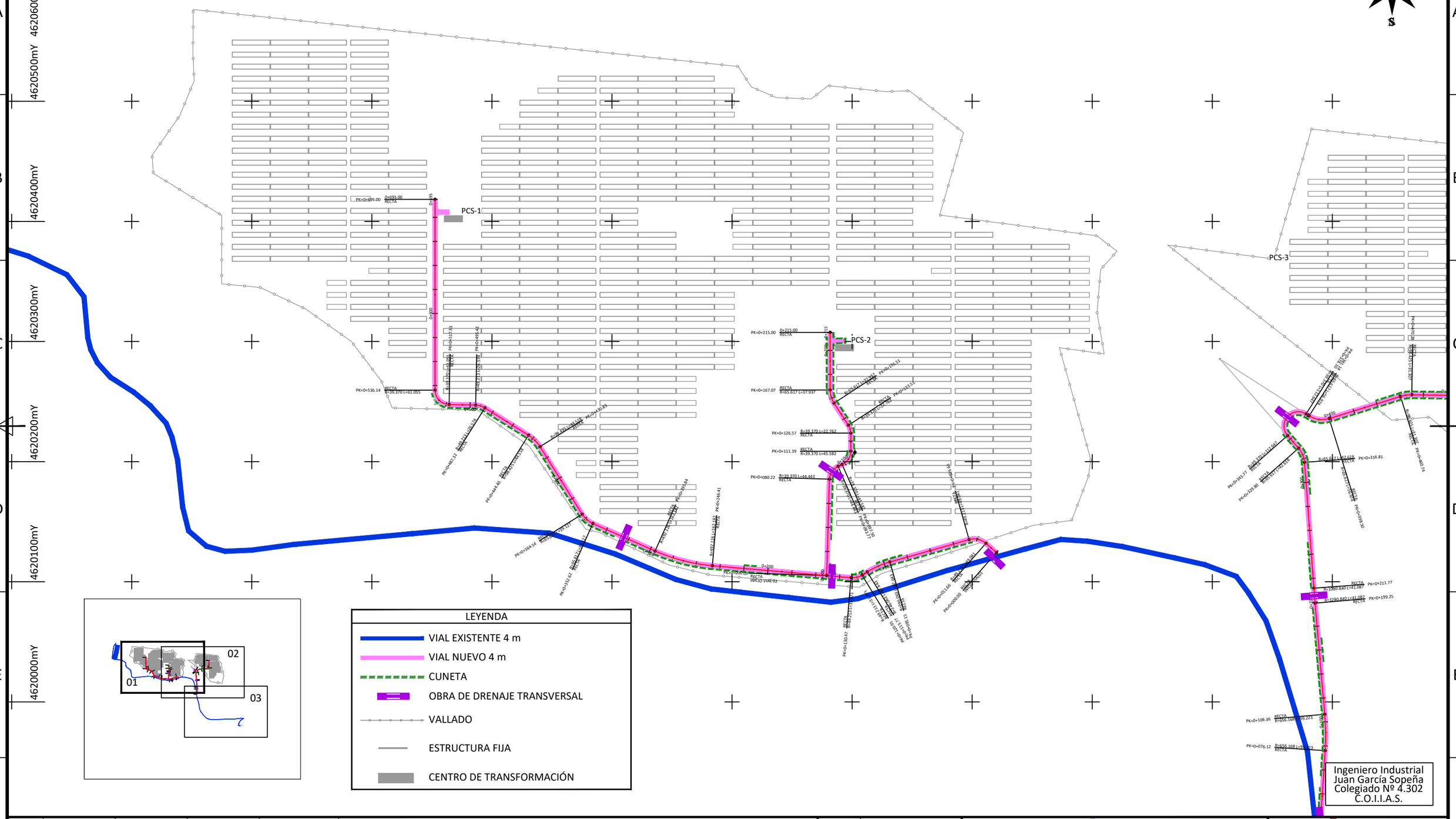

LEYENDA

- VIAL EXISTENTE 4 m
- VIAL NUEVO 4 m
- CUNETA
- OBRA DE DRENAJE TRANSVERSAL
- VALLADO
- ESTRUCTURA FIJA
- CENTRO DE TRANSFORMACIÓN

Ingeniero Industrial
Juan García Sopeña
Colegiado Nº 4.302
C.O.I.I.A.S.

EDIC.	DATE	DRAWN	CHECKED	REVISED-EDPR	MODIFICATION
D					
C					
B					
A	06/24	INGECA	INGECA	IAG	INICIAL

DATE	SCALE	1/3.000
06/24	DRAWN	ING
06/24	CHECKED	ING
06/24	REVISED-EDPR	IAG
Format A3		

edp Renewables

PSFV HIB P.E. VIRGEN DE LA PEÑA DE ALFAJARÍN

VIALES

Término Municipal de Perdiguera (Zaragoza)

VISADO ELECTRÓNICAMENTE

Nº Visado: 2024114991 31/07/2024

Ingeca
Colegio Oficial de Ingenieros Industriales del Principado de Asturias

CAD Vers.: A | Page Vers.: A

Name Collection: General Layouts | Page: 01 | Cont.: 02

CAD Nº: 0S3-FA2-10202200EP4RD01A

VISADO

PLANTA SOLAR FOTOVOLTAICA HÍBRIDA VIRGEN DE LA PEÑA DE ALFAJARÍN 20,00 MW

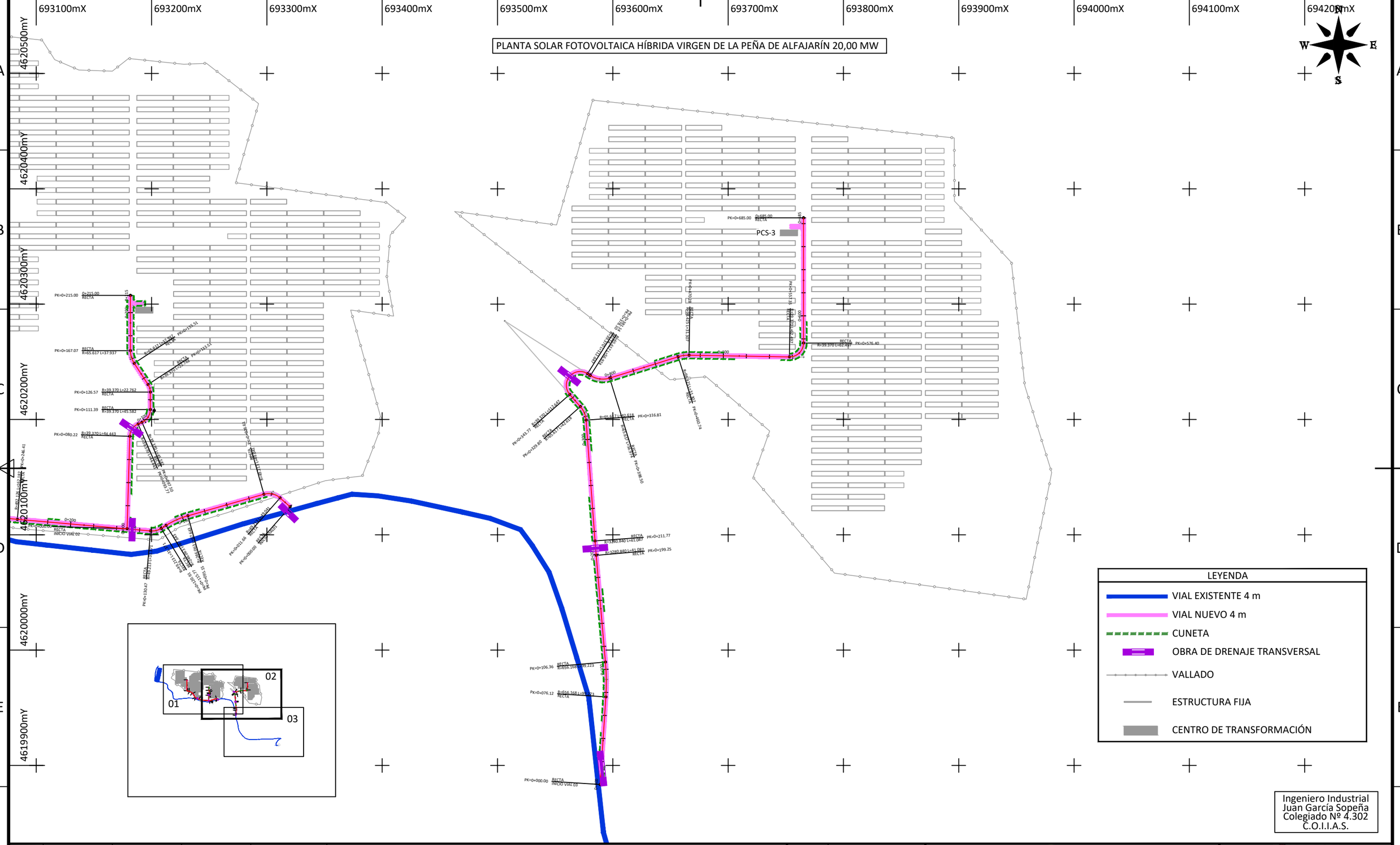

LEYENDA

- VIAL EXISTENTE 4 m
- VIAL NUEVO 4 m
- CUNETA
- OBRA DE DRENAJE TRANSVERSAL
- VALLADO
- ESTRUCTURA FIJA
- CENTRO DE TRANSFORMACIÓN

Ingeniero Industrial
Juan García Sopeña
Colegiado Nº 4.302
C.O.I.I.A.S.

EDIC.	DATE	DRAWN	CHECKED	REVISED-EDPR	MODIFICATION
D					
C					
B					
A	06/24	INGECA	INGECA	IAG	INICIAL

DATE	SCALE 1/3.000	
06/24	DRAWN	ING
06/24	CHECKED	ING
06/24	REVISED-EDPR	IAG
Format A3		

edp Renewables

PSFV HIB P.E. VIRGEN DE LA PEÑA DE ALFAJARÍN

VIALES

Término Municipal de Perdiguera (Zaragoza)

VISADO ELECTRÓNICAMENTE
Nº Visado: 2024141801
31/07/2024
VISADO

Ingeca
Colegio Oficial de Ingenieros Industriales del Principado de Asturias

CAD Vers.: A | Page Vers.: A

File Name Collection: General Layouts

Page: 02
Cont: 03

CAD Nº: 0054E2100202200EP4RD01A

PLANTA SOLAR FOTOVOLTAICA HÍBRIDA VIRGEN DE LA PEÑA DE ALFAJARÍN 20,00 MW

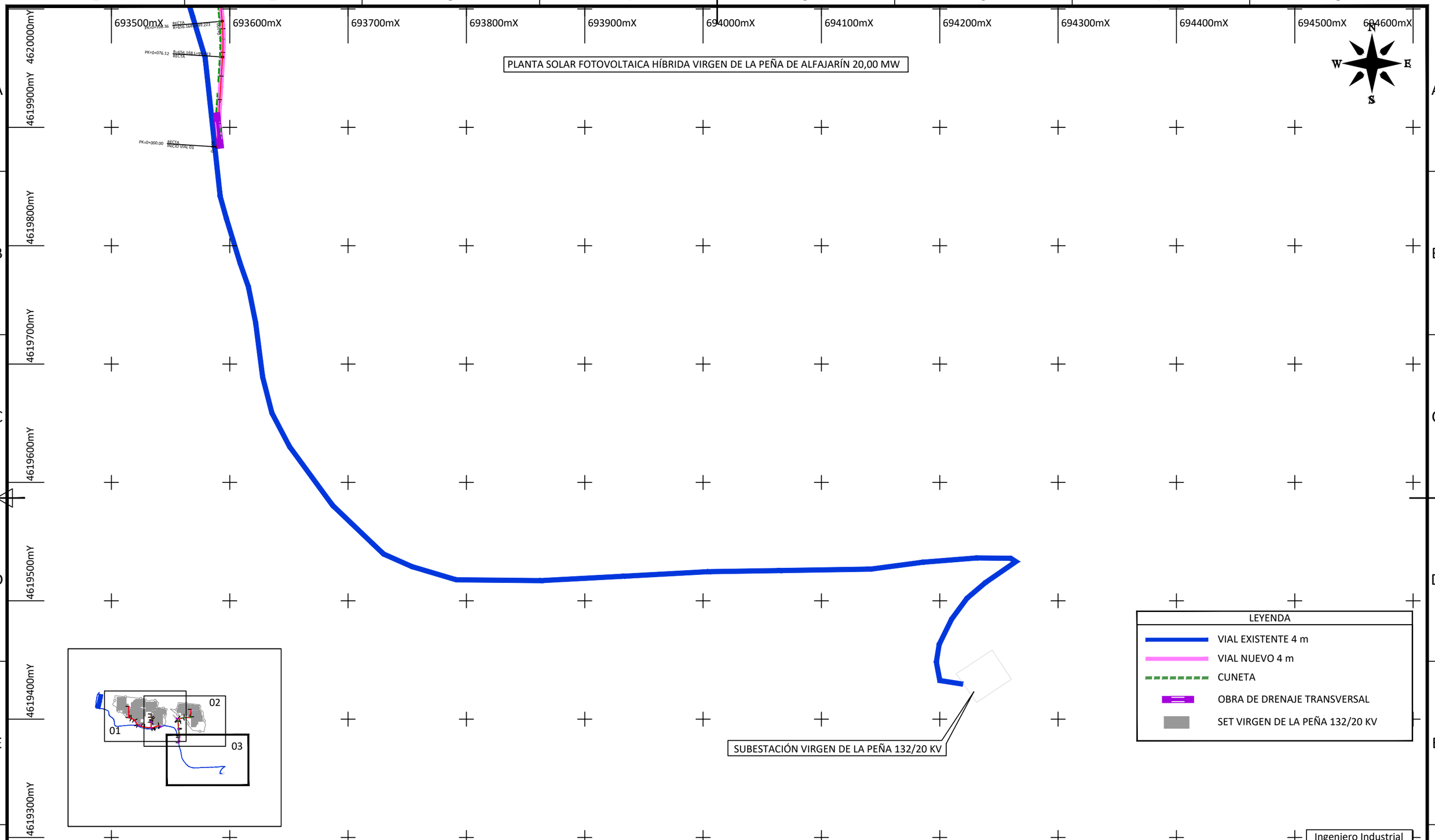

Ingeniero Industrial
Juan García Sopeña
Colegiado Nº 4.302
C.O.I.I.A.S.

EDIC.	DATE	DRAWN	CHECKED	REVISED-EDPR	MODIFICATION
D					
C					
B					
A	06/24	INGECA	INGECA	IAG	INICIAL

DATE	SCALE	1/3.000
06/24	DRAWN	ING
06/24	CHECKED	ING
06/24	REVISED-EDPR	IAG
Format A3		

edp Renewables

PSFV HIB P.E. VIRGEN DE LA PEÑA DE ALFAJARÍN

VIALES

Término Municipal de Perdiguera (Zaragoza)

VISADO ELECTRÓNICAMENTE

Nº Visado: 2024114904

Ingeca

Colegio Oficial de Ingenieros Industriales del Principado de Asturias

CAD Vers.: A | Page Vers.: A

Name Collection: General Layouts | Page: 03 | Cont.: 04

31/07/2024

VISADO

CAD Nº: 0S1A02100202200EP4RD01A

PERFIL LONGITUDINAL
VIAL 1

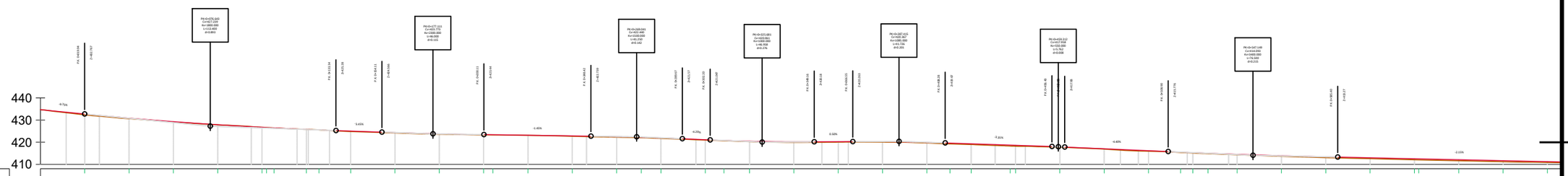

DISTANCIA-AL ORIGEN	COTA-TERRENO	COTA-RASANTE	COTA ROJA
20.00	432.39	432.76	0.37
40.00	430.64	430.92	0.29
60.00	429.09	429.31	0.22
80.00	427.85	427.91	0.07
102.02	426.74	426.74	0.00
105.46	426.43		
120.00	425.80	425.79	0.01
125.69	425.56		
140.00	424.83	425.05	0.22
160.00	424.18	424.37	0.19
180.00	423.62	423.82	0.20
200.00	423.32	423.44	0.12
204.17	423.28		
220.00	423.09	423.15	0.06
240.00	422.69	422.86	0.17
260.00	422.28	422.53	0.25
271.13	422.06	421.95	0.23
280.00	421.72		
300.00	420.96	421.14	0.18
308.45	420.67		
320.00	420.24	420.46	0.22
340.00	419.93	420.17	0.24
360.00	420.06	420.23	0.18
380.00	420.05	420.25	0.20
400.00	419.67	419.91	0.24
410.43	419.24		
420.00	418.97	419.28	0.31
437.62	418.29	418.61	0.40
440.00	418.02		
460.00	417.75	417.92	0.17
480.00	416.88	417.05	0.17
500.00	415.93	416.17	0.23
514.51	415.38	415.31	0.19
520.00	415.12		
526.84	414.82		
540.00	414.32	414.55	0.23
560.00	413.64	413.91	0.27
580.00	413.05	413.39	0.35
600.00	412.57	412.96	0.39
620.92	412.25	412.53	0.48
621.96	412.00		
640.00	411.62	412.10	0.48
660.00	411.19	411.67	0.48
680.00	410.87	411.24	0.37

GEOMETRÍA VERTICAL

P=-9.75% L=19.943m. | L=113.40m. R=1800.00m. K=18.000 | P=-3.45% L=20.767m. | L=46.00m. R=2300.00m. K=23.000 | P=-1.45% L=48.305m. | L=41.25m. R=1500.00m. K=15.000 | P=-4.20% L=12.536m. | L=46.96m. R=1000.00m. K=10.000 | P=0.50% L=17.398m. | L=41.73m. R=1085.00m. K=10.850 | P=-3.35% L=48.152m. | L=5.76m. R=550.00m. K=5.488 | P=-4.40% L=46.706m. | L=76.50m. R=3400.00m. K=34.000 | P=-2.15% L=109.601m.

DIAGRAMA DE CURVATURAS

RECTA L=11.64 | CURVA1 R=15,00m. L=14,95m. Δ=57.0965 | RECTA L=68.54m. | CURVA2 R=75,00m. L=20,62m. Δ=15.7507 | RECTA | CURVA3 R=15,00m. L=9,56m. Δ=36.5234 | RECTA L=115.94m. | CURVA4 R=150,00m. L=49,43m. Δ=18.8820 | RECTA L=56.77m. | CURVA5 R=20,00m. L=11,93m. Δ=34.1654 | RECTA L=66.29m. | CURVA6 R=30,00m. L=13,57m. Δ=25.9153 | RECTA L=42.92m. | CURVA7 R=15,00m. L=8,10m. Δ=30.9387 | RECTA L=22.11m. | CURVA8 R=12,00m. L=18,61m. Δ=88.8537 | RECTA L=158.86m.

Ingeniero Industrial
Juan García Sopeña
Colegiado Nº 4.302
C.O.I.I.A.S.

EDIC.	DATE	DRAWN	CHECKED	REVISED-EDPR	MODIFICATION
D					
C					
B					
A	06/24	INGECA	INGECA	IAG	INICIAL

DATE	SCALE H=1:1.000/V=1:200	
06/24	DRAWN	ING
06/24	CHECKED	ING
06/24	REVISED-EDPR	IAG
Format A3		

edp Renewables

PSFV HIB P.E. VIRGEN DE LA PEÑA DE ALFAJARIN

VIALES PERFILES LONGITUDINALES

Término Municipal de Perdiguera (Zaragoza)

VISADO ELECTRÓNICO COLEGIADO

Ingeca
Colegio Oficial de Ingenieros Industriales
Principado de Asturias

Nº Visado: 202411981V
31/07/2024
VISADO

CAD Vers.: A	Page Vers.: A
Name Collection: General Layouts	Page: 04 Cont: 05
CAD Nº: 0524021002200EP4RD01A	

PERFIL LONGITUDINAL
VIAL 2

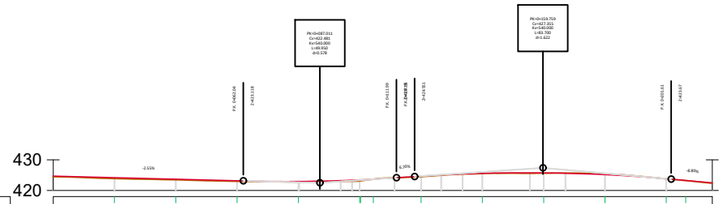

DISTANCIA-AL ORIGEN	20.00	40.00	60.00	80.00	100.28 104.45	120.00	140.00	160.00	180.00	200.00 206.34	
COTA-TERRENO	423.87	423.46	422.98	422.75	423.14 423.67	424.50	425.55	425.61	425.41	423.80 423.20	
COTA-RASANTE	424.70	424.19	423.68	423.17	422.96	423.48	424.69	425.58	425.73	425.14	423.81	422.49
COTA ROJA	0.21	0.32	0.22	0.19	0.21	0.38	0.19	0.03	0.12	0.27	0.01	0.16

GEOMETRÍA VERTICAL

P=-2.55%
L=62.036m.
L=49.95m.
R=540.00m.
K=5.400
P=5.70%
L=5.925m.
L=83.70m.
R=540.00m.
K=5.400
P=-8.80%
L=13.39m.

DIAGRAMA DE CURVATURAS

RECTA
L=80.22m.
CURVA1
R=12.00m.
L=13.51m.
Δ
=64.6784
RECT
L=5.
CURVA2
R=12.00m.
L=13.89m.
Δ
=66.3359
RECT
L=15.
CURVA3
R=12.00m.
L=6.94m.
Δ
=33.1258
RECTA
L=22.00m
CURVA4
R=20.00m.
L=11.56m.
Δ
=33.1258
RECTA
L=47.93m.

Ingeniero Industrial
Juan García Sopeña
Colegiado Nº 4.302
C.O.I.I.A.S.

EDIC.	DATE	DRAWN	CHECKED	REVISED-EDPR	MODIFICATION
D					
C					
B					
A	06/24	INGECA	INGECA	IAG	INICIAL

DATE	SCALE	H=1:1.000/V=1:200
06/24	DRAWN	ING
06/24	CHECKED	ING
06/24	REVISED-EDPR	IAG
Format A3		

edp Renewables

PSFV HIB P.E. VIRGEN DE LA PEÑA DE ALFAJARIN

VIALES PERFILES LONGITUDINALES

Término Municipal de Perdiguera (Zaragoza)

VISADO ELECTRÓNICAMENTE
Nº Visado: 2024119BV
31/07/2024
VISADO

Ingeca
Colegio Oficial de Ingenieros Industriales del Principado de Asturias

CAD Vers.: A
Page Vers.: A
Name Collection: General Layouts
Page: 05
Cont: 06
CAD Nº: 0S-FA-21002200EP4RD01A

PERFIL LONGITUDINAL
VIAL 3

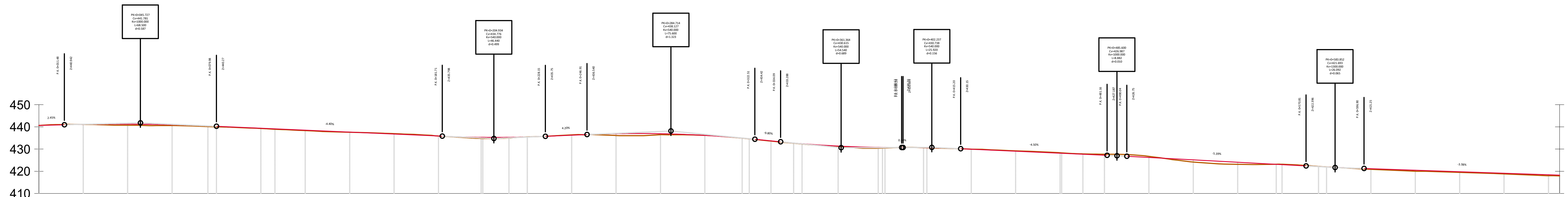

DISTANCIA-AL ORIGEN: 20.00 · 40.00 · 60.00 · 80.00 · 100.00 · 102.23 · 120.00 · 140.00 · 160.00 · 180.00 · 200.00 · 204.90 · 220.00 · 240.00 · 260.00 · 280.00 · 300.00 · 315.81 · 320.00 · 323.31 · 340.00 · 360.00 · 380.00 · 400.00 · 415.96 · 420.00 · 440.00 · 460.00 · 465.51 · 480.00 · 500.00 · 518.70 · 520.00 · 540.00 · 560.00 · 580.00 · 600.00 · 620.41 · 640.00 · 660.00 · 680.00

COTA-TERRENO: 441.09 · 440.72 · 440.59 · 440.02 · 439.39 · 439.18 · 438.33 · 437.57 · 436.97 · 435.88 · 434.78 · 434.76 · 435.50 · 436.39 · 436.12 · 436.47 · 436.19 · 435.00 · 434.61 · 434.27 · 432.62 · 431.10 · 430.45 · 430.58 · 430.12 · 429.96 · 429.18 · 428.34 · 428.01 · 427.67 · 426.72 · 424.26 · 424.15 · 423.11 · 423.16 · 421.94 · 420.87 · 420.00 · 419.49 · 418.80 · 418.00

COTA-RASANTE: 440.66 · 441.11 · 441.23 · 440.95 · 440.27 · 439.39 · 438.51 · 437.63 · 436.75 · 435.87 · 435.30 · 435.47 · 436.25 · 436.93 · 436.92 · 436.16 · 434.66 · 432.74 · 431.37 · 430.74 · 430.62 · 429.94 · 429.04 · 428.14 · 427.24 · 426.21 · 425.13 · 424.06 · 422.98 · 421.93 · 421.15 · 420.47 · 419.79 · 419.12 · 418.44 · 418.27

COTA ROJA: 0.00 · 0.02 · 0.51 · 0.36 · 0.25 · 0.11 · 0.18 · 0.06 · 0.22 · 0.01 · 0.53 · 0.03 · 0.14 · 0.82 · 0.45 · 0.03 · 0.05 · 0.13 · 0.27 · 0.29 · 0.05 · 0.02 · 0.14 · 0.20 · 0.43 · 0.51 · 0.98 · 0.94 · 0.18 · 0.01 · 0.28 · 0.45 · 0.30 · 0.32 · 0.44 · 0.36

GEOMETRÍA VERTICAL: P=2.45% L=11.477m · L=68.50m. R=1000.00m. K=10.000 · P=-4.40% L=101.737m. · L=46.44m. R=540.00m. K=5.400 · P=4.20% L=18.759m · L=75.60m. R=540.00m. K=5.400 · P=-9.80% L=11.580m. · L=54.54m. R=540.00m. K=5.400 · P=0.30% L=0.644m · L=25.92m. R=540.00m. K=5.400 · P=-4.50% L=65.962m. · L=8.88m. R=1000.00m. K=10.000 · P=-5.39% L=80.765m. · L=26.09m. R=1300.00m. K=13.000 · P=-3.38% L=88.102m.

DIAGRAMA DE CURVATURAS: RECTA L=76.12m. · CURVA1 R=200,00m. L=30,24m. Δ =8.6641 · RECTA L=92.88m. · CURVA2 R=1000,00m. L=12,52m. Δ =0.7175 · RECTA L=105.05m. · CURVA3 R=20,00m. L=12,99m Δ =37.2136 · RECTA L=13.96m · CURVA4 R=12,00m. L=34,33m. Δ =163.9364 · RECT L=3. · CURVA5 R=20,00m. L=17,37m. Δ =49.7492 · RECTA L=62.24m. · CURVA6 R=30,00m. L=9,54m. Δ =18.2248 · RECTA L=87.07m. · CURVA7 R=12,00m. L=19,05m. Δ =90.9522 · RECTA L=108.60m.

Ingeniero Industrial
Juan García Sopeña
Colegiado Nº 4.302
C.O.I.I.A.S.

EDIC.	DATE	DRAWN	CHECKED	REVISED-EDPR	MODIFICATION
D					
C					
B					
A	06/24	INGECA	INGECA	IAG	INICIAL

DATE	SCALE H=1:1.000/V=1:200	
06/24	DRAWN	ING
06/24	CHECKED	ING
06/24	REVISED-EDPR	IAG
Format A3		

edp Renewables

PSFV HIB P.E. VIRGEN DE LA PEÑA DE ALFAJARIN

VIALES PERFILES LONGITUDINALES
Término Municipal de Perdiguera (Zaragoza)

Ingeca

CAD Vers.: A | Page Vers.: A
Name Collection: General Layouts | Page: 06 | Cont: -
CAD Nº: OS3102102200EP4RD01A

VISADO ELECTRÓNICAMENTE
Colegio Oficial de Ingenieros Industriales del Principado de Asturias
Nº Visado 20241198V
Fecha 31/07/2024
VISADO

PSFV HIB P.E. VIRGEN DE LA PEÑA DE ALFAJARÍN

SECCIÓN TIPO VIALES

Ingeniero Industrial
Juan García Sopeña
Colegiado Nº 4.302
C.O.I.I.A.S.

EDIC.	DATE	MODIFICATION	PAGES MODIFIED
D			
C			
B			
A	06/24	INICIAL	TODAS

DATE	SCALE	-
06/24	DRAWN	ING
06/24	CHECKED	ING
06/24	REVISED-EDPR	IAG
Format A3		

edp Renewables

PSFV HIB P.E. VIRGEN DE LA PEÑA DE ALFAJARÍN

SECCIÓN TIPO VIALES

Término Municipal de Perdiguera (Zaragoza)

VISADO ELECTRÓNICAMENTE

Ingeca
Colegio Oficial de Ingenieros Industriales del Principado de Asturias
Nº Visado: 202411985V
31/07/2024
VISADO

CAD Vers.: A	Page Vers.: A
Name collection: Cross Section	Page: A0 Cont. 80
CAD Nº: 0S1PA21102200EP4RD31A	

Nº PAGE	DESCRIPTION	DATE	EDIC. PAGE	Nº PAGE	DESCRIPTION	DATE	EDIC. PAGE
A0	PORTADA	06/24	A				
B0	ÍNDICE	06/24	A				
01	SECCIÓN TIPO VIALES	06/24	A				

Ingeniero Industrial
Juan García Sopeña
Colegiado Nº 4.302
C.O.I.I.A.S.

EDIC.	DATE	MODIFICATION	PAGES MODIFIED
D			
C			
B			
A	06/24	INICIAL	TODAS

DATE	SCALE -	
06/24	DRAWN	ING
06/24	CHECKED	ING
06/24	REVISED-EDPR	IAG
Format A3		

PSFV HIB P.E. VIRGEN DE LA PEÑA DE ALFAJARÍN

SECCIÓN TIPO VIALES

Término Municipal de Perdiguera (Zaragoza)

VISADO ELECTRÓNICAMENTE

Nº Visado: 2024119314

Ingeca
Colegio Oficial de Ingenieros Industriales del Principado de Asturias

CAD Vers.: A | Page Vers.: A

Name collection: Cross - Section

Page: B0
Cont: 01

Fecha: 31/07/2024

VISADO

CAD Nº: 0B3FB2100202200EP4RD31A

SECCIÓN TIPO VIAL 4,0m

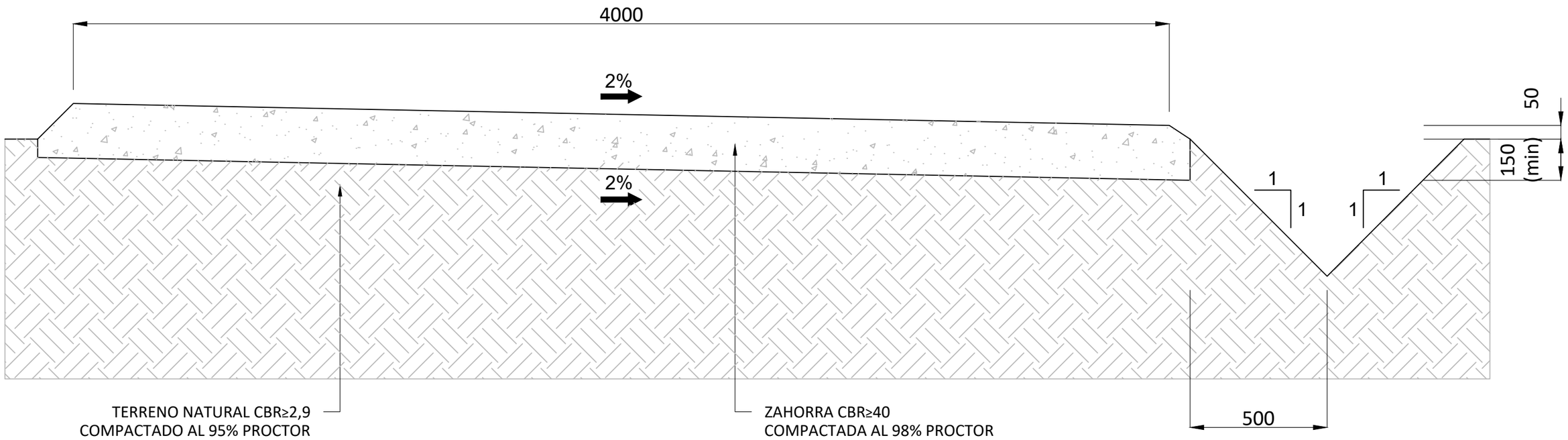

Ingeniero Industrial
Juan García Sopeña
Colegiado Nº 4.302
C.O.I.I.A.S.

EDIC.	DATE	DRAWN	CHECKED	REVISED-EDPR	MODIFICATION
D					
C					
B					
A	06/24	INGECA	INGECA	IAG	INICIAL

DATE	SCALE 1/15	
06/24	DRAWN	ING
06/24	CHECKED	ING
06/24	REVISED-EDPR	IAG
Format A3		

edp Renewables

PSFV HIB P.E. VIRGEN DE LA PEÑA DE ALFAJARIN

SECCIÓN TIPO VIALES

Término Municipal de Perdiguera (Zaragoza)

VISADO ELECTRÓNICAMENTE
Nº Visado: 2024119BV
31/07/2024
VISADO

Ingeca
Colegio Oficial de Ingenieros Industriales del Principado de Asturias

CAD Vers.: A	Page Vers.: A
Name Collection: Cross Section	Page: 01 Cont.:
CAD Nº: 0S1A021002200EP4RD31A	

PSFV HIB P.E. VIRGEN DE LA PEÑA DE ALFAJARÍN

VISTA GENERAL SOBRE ORTOFOTO ZANJAS MT

Ingeniero Industrial
Juan García Sopeña
Colegiado Nº 4.302
C.O.I.I.A.S.

EDIC.	DATE	MODIFICATION	PAGES MODIFIED
D			
C			
B			
A	06/24	INICIAL	TODAS

DATE	SCALE -	
06/24	DRAWN	ING
06/24	CHECKED	ING
06/24	REVISED-EDPR	IAG
Format A3		

edp Renewables

PSFV HIB P.E. VIRGEN DE LA PEÑA DE ALFAJARÍN

VISTA GENERAL SOBRE ORTOFOTO ZANJAS MT

Término Municipal de Perdiguera (Zaragoza)

VISADO ELECTRÓNICAMENTE

Nº Visado: 202411981V

Ingeca
Colegio Oficial de Ingenieros Industriales del Principado de Asturias

CAD Vers.: A	Page Vers.: A
Name collection: General Layout	Page: A0 Cont. 80
CAD Nº: 05-PA-21102-02200-EP4ZT01A	

Fecha: 31/07/2024

VISADO

Nº PAGE	DESCRIPTION	DATE	EDIC. PAGE	Nº PAGE	DESCRIPTION	DATE	EDIC. PAGE
A0	PORTADA	06/24	A				
B0	ÍNDICE	06/24	A				
00	PLANO LLAVE	06/24	A				
01	VISTA GENERAL SOBRE ORTOFOTO ZANJAS MT	06/24	A				
02	VISTA GENERAL SOBRE ORTOFOTO ZANJAS MT	06/24	A				

Ingeniero Industrial
Juan García Sopeña
Colegiado Nº 4.302
C.O.I.I.A.S.

EDIC.	DATE	MODIFICATION	PAGES MODIFIED
D			
C			
B			
A	06/24	INICIAL	TODAS

DATE	SCALE	-
06/24	DRAWN	ING
06/24	CHECKED	ING
06/24	REVISED-EDPR	IAG
Format A3		

PSFV HIB P.E. VIRGEN DE LA PEÑA DE ALFAJARÍN

VISTA GENERAL SOBRE ORTOFOTO ZANJAS MT

Término Municipal de Perdiguera (Zaragoza)

VISADO ELECTRÓNICAMENTE

Nº Visado: 2024-1981

Ingeca
Colegio Oficial de Ingenieros Industriales del Principado de Asturias

CAD Vers.: A | Page Vers.: A

Name collection: General Layout | Page: B0 | Cont: 00

Fecha: 31/07/2024

VISADO

CAD Nº: 0B5-FB2102202200EP4ZT01A

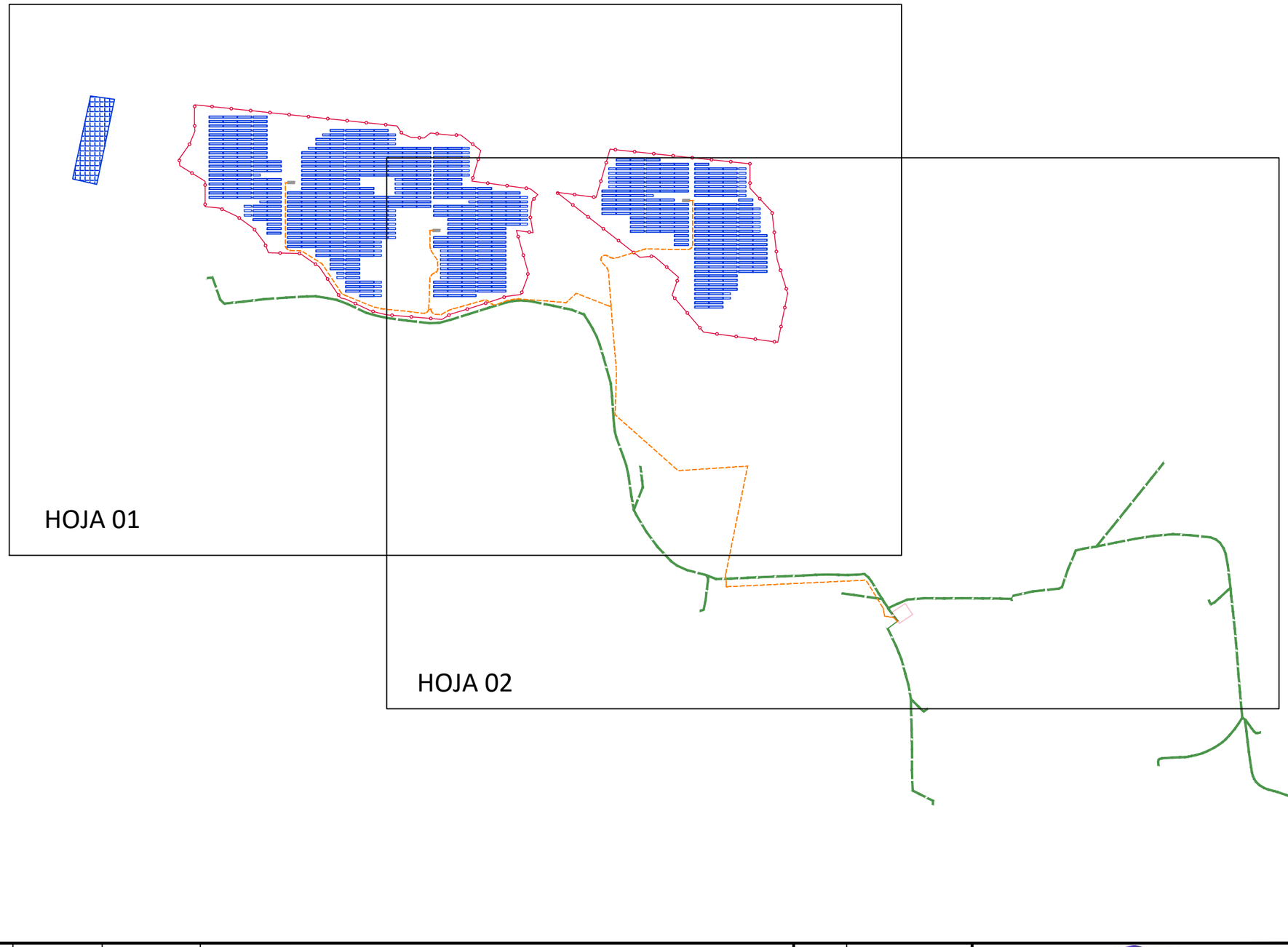

Ingeniero Industrial
Juan García Sopeña
Colegiado Nº 4.302
C.O.I.I.A.S.

D						DATE	SCALE 1/10.000	
C						06/24	DRAWN	ING
B						06/24	CHECKED	ING
A	06/24	INGECA	INGECA	IAG	INICIAL	06/24	REVISED-EDPR	IAG
EDIC.	DATE	DRAWN	CHECKED	REVISED-EDPR	MODIFICATION	Format A3		

PSFV HIB P.E. VIRGEN DE LA PEÑA DE ALFAJARIN

PLANO LLAVE

Término Municipal de Perdiguera (Zaragoza)

Ingeca
Colegio Oficial de Ingenieros Industriales del Principado de Asturias

CAD Vers.: A | Page Vers.: A

Name Collection: General Layout | Page: 00 | Cont: 01

CAD Nº: 05-PE-210202200EP4ZT01A

VISADO ELECTRÓNICAMENTE
Nº Visado: 20241198V
Fecha: 31/07/2024
VISADO

692250mX | 692500mX | 692750mX | 693000mX | 693250mX | 693500mX | 693750mX | 694000mX

4620750mY | 4620500mY | 4620250mY | 4620000mY | 4619750mY

N W E S

PLANTA SOLAR FOTOVOLTAICA VIRGEN DE LA PEÑA 20,00 MW

PCS-01

PCS-02

PCS-3

SET

01

02

CIRCUITO 1	
INICIO	FIN
PCS - 01	PCS - 02
PCS - 02	SET

CIRCUITO 2	
INICIO	FIN
PCS - 03	SET

LEYENDA

- ZANJA MT
- ZANJA PE VIRGEN DE LA PEÑA DE ALFAJARÍN 20KV
- VALLADO
- ESTRUCTURA FIJA
- CENTRO DE TRANSFORMACIÓN

Ingeniero Industrial
Juan García Sopeña
Colegiado Nº 4.302
C.O.I.I.A.S.

EDIC.	DATE	DRAWN	CHECKED	REVISED-EDPR	MODIFICATION
D					
C					
B					
A	06/24	INGECA	INGECA	IAG	INICIAL

DATE	SCALE	1/5.000
06/24	DRAWN	ING
06/24	CHECKED	ING
06/24	REVISED-EDPR	IAG
Format A3		

edp Renewables

PSFV HIB P.E. VIRGEN DE LA PEÑA DE ALFAJARÍN

VISTA GENERAL SOBRE ORTOFOTO ZANJAS MT

Término Municipal de Perdiguera (Zaragoza)

VISADO ELECTRÓNICO DE INGENIERO

Nº Visado: 202411989V

Ingeca

Colegio Oficial de Ingenieros Industriales de Aragón y Principado de Asturias

CAD Vers.: A	Page Vers.: A
Name Collection: General Layout	Page: 01 Cont: 02
CAD Nº: 0S1-A0210202200EP4ZT01A	

31/07/2024

VISADO

693250mX | 693500mX | 693750mX | 694000mX | 694250mX | 694500mX | 694750mX | 695000mX

4620250mY | 4620000mY | 4619750mY | 4619500mY | 4619250mY

PCS-02

PCS-3

CIRCUITO 1	
INICIO	FIN
PCS - 01	PCS - 02
PCS - 02	SET

CIRCUITO 2	
INICIO	FIN
PCS - 03	SET

01

02

CRUZAMIENTO CON ZANJA PE VIRGEN DE LA PEÑA DE ALFAJARÍN 20 KV
X=693.842;Y=4.619.514

CRUZAMIENTO CON ZANJA PE VIRGEN DE LA PEÑA DE ALFAJARÍN 20 KV
X=694.181;Y=4.619.470

SUBESTACIÓN VIRGEN DE LA PEÑA 132/20 KV

LEYENDA

- ZANJA MT
- ZANJA PE VIRGEN DE LA PEÑA DE ALFAJARÍN 20KV
- VALLADO
- ESTRUCTURA FIJA
- CENTRO DE TRANSFORMACIÓN
- SET EXISTENTE VIRGEN DE LA PEÑA 132/20 kV

Ingeniero Industrial
Juan García Sopeña
Colegiado Nº 4.302
C.O.I.I.A.S.

EDIC.	DATE	DRAWN	CHECKED	REVISED-EDPR	MODIFICATION
D					
C					
B					
A	06/24	INGECA	INGECA	IAG	INICIAL

DATE	SCALE	1/5.000
06/24	DRAWN	ING
06/24	CHECKED	ING
06/24	REVISED-EDPR	IAG
Format A3		

edp Renewables

PSFV HIB P.E. VIRGEN DE LA PEÑA DE ALFAJARÍN

VISTA GENERAL SOBRE ORTOFOTO ZANJAS MT

Término Municipal de Perdiguera (Zaragoza)

VISADO ELECTRÓNICAMENTE

Nº Visado: 2024114984 31/07/2024

Ingeca

Colegio Oficial de Ingenieros Industriales del Principado de Asturias

CAD Vers.: A | Page Vers.: A

Name Collection: General Layout | Page: 02 | Cont.:

CAD Nº: 0054EN0202200EP4ZT01A

VISADO

PSFV HIB P.E. VIRGEN DE LA PEÑA DE ALFAJARÍN

SECCIONES TIPO DE ZANJAS BT

Ingeniero Industrial
Juan García Sopeña
Colegiado Nº 4.302
C.O.I.I.A.S.

EDIC.	DATE	MODIFICATION	PAGES MODIFIED
D			
C			
B			
A	06/24	INICIAL	TODAS

DATE	SCALE	-
06/24	DRAWN	ING
06/24	CHECKED	ING
06/24	REVISED-EDPR	IAG
Format A3		

edp Renewables

PSFV HIB P.E. VIRGEN DE LA PEÑA DE ALFAJARÍN

SECCIONES TIPO DE ZANJAS BT

Término Municipal de Perdiguera (Zaragoza)

VISADO ELECTRÓNICAMENTE

Ingeca
Colegio Oficial de Ingenieros Industriales del Principado de Asturias

Nº Visado: 20241198V
Fecha: 31/07/2024

CAD Vers.: A	Page Vers.: A
Name collection: Section Details	Page: A0 Cont. 80
CAD Nº: 05-FA-2110-02200EP4ZT11A	

VISADO

Nº PAGE	DESCRIPTION	DATE	EDIC. PAGE	Nº PAGE	DESCRIPTION	DATE	EDIC. PAGE
A0	PORTADA	06/24	A				
B0	ÍNDICE	06/24	A				
01	SECCIONES TIPO DE ZANJAS BT	06/24	A				

Ingeniero Industrial
Juan García Sopeña
Colegiado Nº 4.302
C.O.I.I.A.S.

EDIC.	DATE	MODIFICATION	PAGES MODIFIED
D			
C			
B			
A	06/24	INICIAL	TODAS

DATE	SCALE -	
06/24	DRAWN	ING
06/24	CHECKED	ING
06/24	REVISED-EDPR	IAG
Format A3		

edp Renewables

PSFV HIB P.E. VIRGEN DE LA PEÑA DE ALFAJARÍN

SECCIONES TIPO DE ZANJAS BT

Término Municipal de Perdiguera (Zaragoza)

VISADO ELECTRÓNICAMENTE

Nº Visado: 20241190V

Ingeca
Colegio Oficial de Ingenieros Industriales del Principado de Asturias

CAD Vers.: A | Page Vers.: A

Name collection: Section Details | Page: B0 | Cont: 01

Fecha: 31/07/2024

VISADO

CAD Nº: 0B5AE2D0202200EP4ZT11A

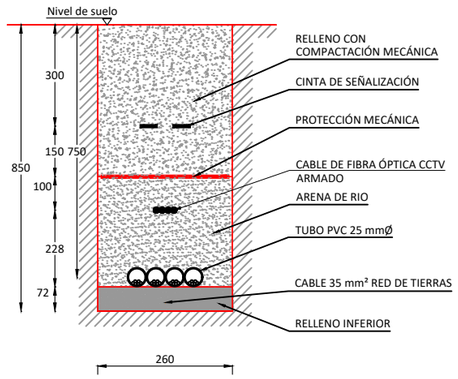

ZANJA BAJA TENSIÓN CORRIENTE CONTINUA
1-12 circuitos Al 2x1x6 mm² (CC)
+ Cable red de tierra Cu desnudo 35 mm²

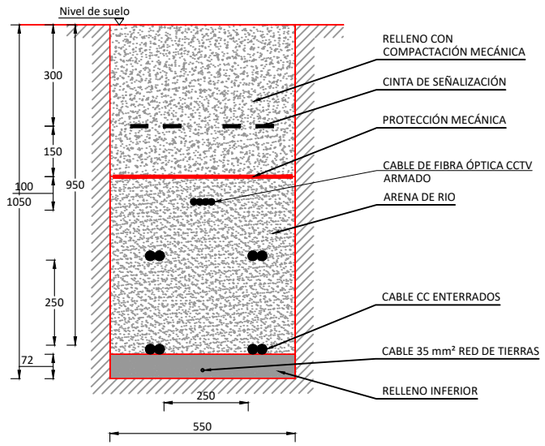

ZANJA BAJA TENSIÓN CORRIENTE ALTERNA
1-4 circuitos Al 3x1x300 mm² (CA)
+ Cable red de tierra Cu desnudo 35 mm²

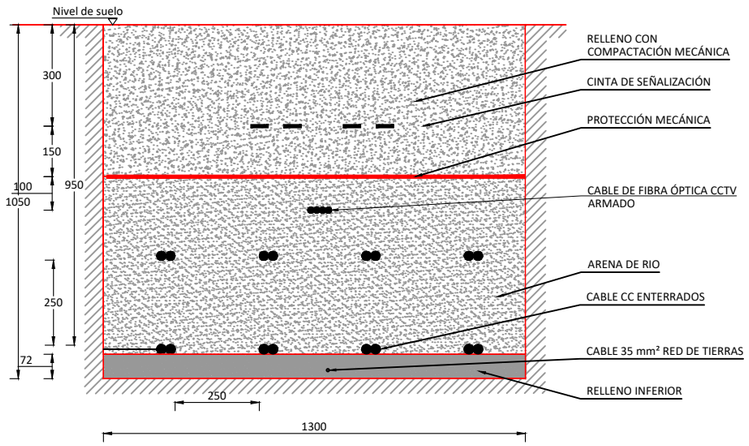

ZANJA BAJA TENSIÓN CORRIENTE ALTERNA
5-8 circuitos Al 3x1x300 mm² (CA)
+ Cable red de tierra Cu desnudo 35 mm²

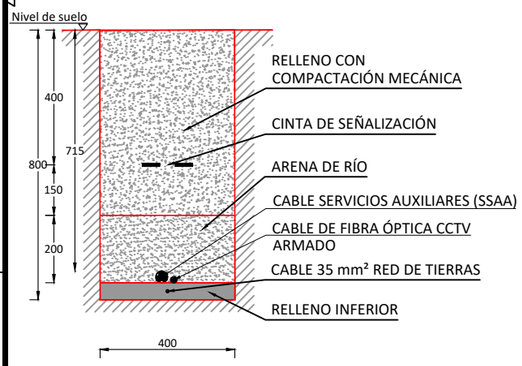

ZANJA PERIMETRAL TIPO
circuito SSAA - CCTV + circuito FO
+ Cable red de tierra Cu desnudo 35 mm²

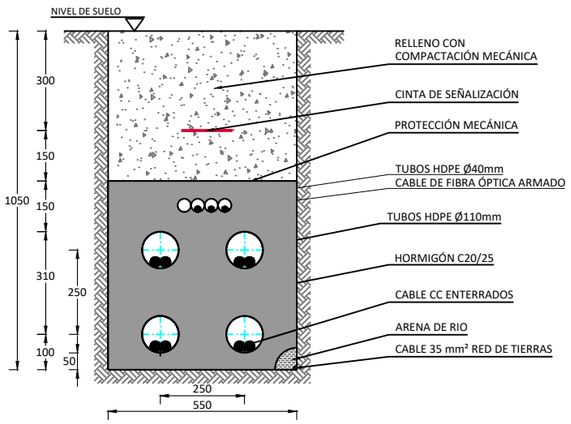

ZANJA BAJO VIAL BAJA TENSIÓN
CORRIENTE ALTERNA
1-4 circuitos Al 3x1x300 mm² (CA)
+ Cable red de tierra Cu desnudo 35 mm²

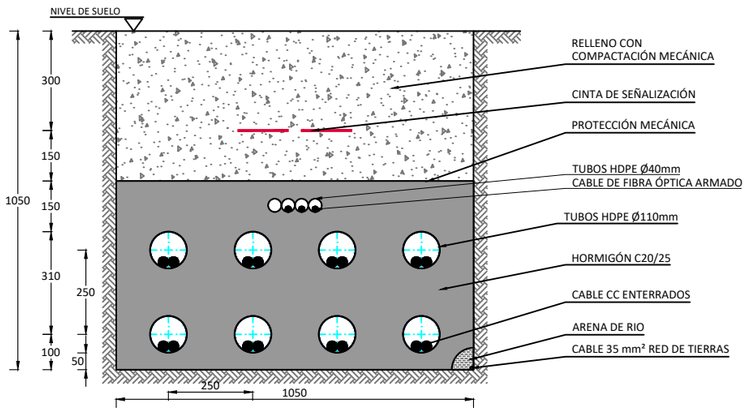

ZANJA BAJO VIAL BAJA TENSIÓN
CORRIENTE ALTERNA
5-8 circuitos Al 3x1x300 mm² (CA)
+ Cable red de tierra Cu desnudo 35 mm²

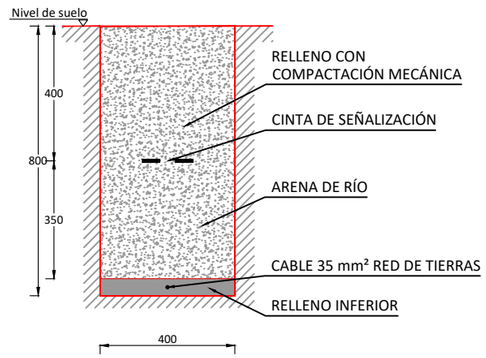

ZANJA TIERRA TIPO
Cable red de tierra Cu desnudo 35 mm²

Ingeniero Industrial
Juan García Sopeña
Colegiado Nº 4.302
C.O.I.I.A.S.

EDIC.	DATE	DRAWN	CHECKED	REVISED-EDPR	MODIFICATION
D					
C					
B					
A	06/24	INGECA	INGECA	IAG	INICIAL

DATE	SCALE 1/16	
06/24	DRAWN	ING
06/24	CHECKED	ING
06/24	REVISED-EDPR	IAG
Format A3		

edp Renewables

PSFV HIB P.E. VIRGEN DE LA PEÑA DE ALFAJARIN

SECCIONES TIPO DE ZANJAS BT

Término Municipal de Perdiguera (Zaragoza)

VISADO ELECTRÓNICAMENTE
Nº Visado: 20241691
31/07/2024
VISADO

Ingeca
Colegio Oficial de Ingenieros Industriales del Principado de Asturias

CAD Vers.: A | Page Vers.: A
Name Collection: Section Details | File Page: 01 | Cont.: -
CAD Nº: 05-FV-2024-202200EP4ZT11A

PSFV HIB P.E. VIRGEN DE LA PEÑA DE ALFAJARÍN

SECCIONES TIPO DE ZANJAS MT

Ingeniero Industrial
Juan García Sopeña
Colegiado Nº 4.302
C.O.I.I.A.S.

EDIC.	DATE	MODIFICATION	PAGES MODIFIED
D			
C			
B			
A	06/24	INICIAL	TODAS

DATE	SCALE	-
06/24	DRAWN	ING
06/24	CHECKED	ING
06/24	REVISED-EDPR	IAG
Format A3		

edp Renewables

PSFV HIB P.E. VIRGEN DE LA PEÑA DE ALFAJARÍN

SECCIONES TIPO DE ZANJAS MT

Término Municipal de Perdiguera (Zaragoza)

VISADO ELECTRÓNICAMENTE

Ingeca
Colegio Oficial de Ingenieros Industriales del Principado de Asturias

Nº Visado: 20241198V
Fecha: 31/07/2024

CAD Vers.: A	Page Vers.: A
Name collection: Section Details	Page: A0 Cont. 80
CAD Nº: 05-FA-21102-2200EP4ZT12A	

VISADO

Nº PAGE	DESCRIPTION	DATE	EDIC. PAGE	Nº PAGE	DESCRIPTION	DATE	EDIC. PAGE
A0	PORTADA	06/24	A				
B0	ÍNDICE	06/24	A				
01	SECCIONES TIPO DE ZANJAS MT	06/24	A				

Ingeniero Industrial
Juan García Sopeña
Colegiado Nº 4.302
C.O.I.I.A.S.

EDIC.	DATE	MODIFICATION	PAGES MODIFIED
D			
C			
B			
A	06/24	INICIAL	TODAS

DATE	SCALE	-
06/24	DRAWN	ING
06/24	CHECKED	ING
06/24	REVISED-EDPR	IAG
Format A3		

edp Renewables

PSFV HIB P.E. VIRGEN DE LA PEÑA DE ALFAJARÍN

SECCIONES TIPO DE ZANJAS MT

Término Municipal de Perdiguera (Zaragoza)

VISADO ELECTRÓNICAMENTE

Nº Visado: 20241190V

Ingeca
Colegio Oficial de Ingenieros Industriales del Principado de Asturias

CAD Vers.: A | Page Vers.: A

Name collection: Section Details | Page: B0 | Cont: 01

Fecha: 31/07/2024

CAD Nº: VDS-FB2102202200EP4ZT12A

VISADO

SECCIÓN TRANSVERSAL DE ZANJA TIPO

UN CIRCUITO

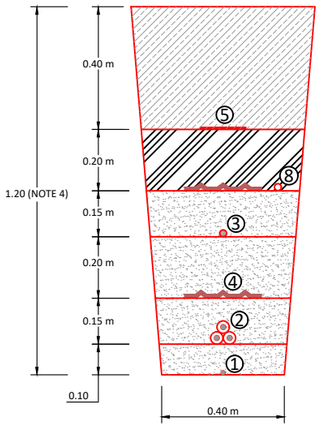

DOS CIRCUITOS

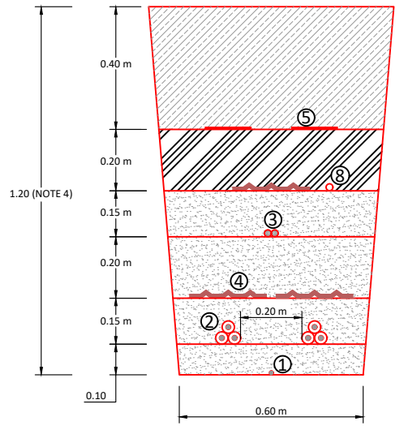

SECCIÓN TRANSVERSAL DE ZANJA DE CRUCE DE CARRETERA

(DN 6) UN CIRCUITO

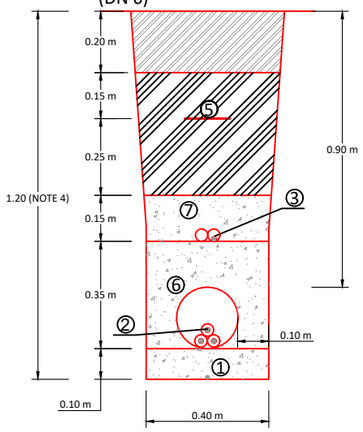

(DN 6) DOS CIRCUITOS

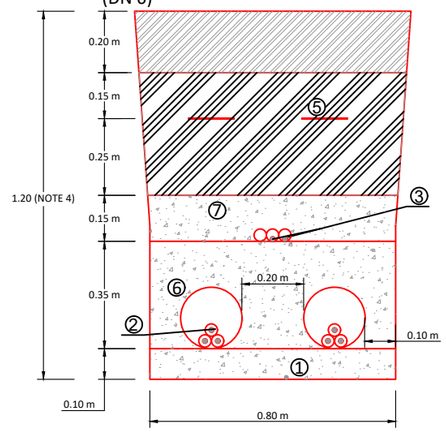

LEYENDA
Grava
Arena de río lavada (suelo protector de cama)
Material seleccionado, compactado manualmente (material de relleno)
Material seleccionado, compactado mecanicamente (material de relleno)
Hormigón C15 HM-20
① Cable de tierra
② Cables de MT
③ Cable F.O. de communicación
④ Baldosas prefabricadas para protección mecánica y señalización
⑤ Cinta advertencia 200mm (Amarilla)
⑥ Tubería HDPE Ø200mm
⑦ Tubería HDPE Ø40mm. Una pieza de tubería para el cruce, sin juntas.
⑧ RFID transpondedor

ZANJA ESTACIÓN METEOROLÓGICA

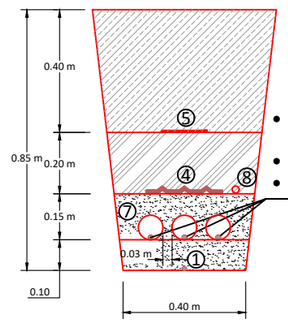

- Cable BT 10mm2 (0.6/1kV) UNE 21123-4
- Cable FO
- Libre/Repuesto

NOTAS DE DISEÑO (ND)

1. CABLES ENTERRADOS DIRECTOS - LA PROFUNDIDAD MÍNIMA DE LA ZANJA SERÁ DE 1,2 m PERO DEPENDIENDO DEL TIPO DE SUELO SE PUEDE MODIFICAR:

a. TERRENO AGRÍCOLA: PROFUNDIDAD MÍNIMA DE ZANJA 1,4 m. AÑADIR 0,20 cm DE MATERIAL DE RELLENO MECÁNICO COMPACTADO

b. TIERRA ROCOSA: LA PROFUNDIDAD MÍNIMA DE LA ZANJA SE PUEDE REDUCIR PERO LA PARTE SUPERIOR DE LOS CABLES DE ALIMENTACIÓN DEBERÁ TENER UNA PROFUNDIDAD MÍNIMA ABSOLUTA DE 0,6 m POR DEBAJO DEL GRADO FINAL.

2. CABLES ENTERRADOS DIRECTAMENTE: CAPA SUPERIOR SEGÚN LAS CONDICIONES INICIALES DEL SUELO. SI ES TERRENO AGRÍCOLA: 0,25 M DE TIERRA VEGETAL.

3. CRUCE DE CARRETERA: EL CONDUCTO SE EXTENDERÁ 1,5 m DESPUÉS DE LA SERVIDUMBRE DE PASO.

4. CRUCES DE CARRETERA: SE INCLUIRÁ TUBO ADICIONAL, CUANDO SEA POSIBLE, EN LOS CRUCES PARA FUTURA EXPANSIÓN.

5. CRUCE DE CARRETERAS: ESPESOR Y MATERIAL DE LA CAPA SUPERIOR SEGÚN EL ACABADO DE CARRETERA EXISTENTE.

6. GENERAL: SI NO ES POSIBLE PASAR POR TERRENO ABIERTO, LAS ZANJAS SE DISEÑARÁN PARALELAS A LAS CARRETERAS Y A UNA DISTANCIA MÍNIMA ENTRE EL BORDE DE LA PENDIENTE DE LA CARRETERA Y EL CENTRO DE LA ZANJA DE:

a. 1,20m PARA ZANJAS ENTRE 0,60m Y 0,80m DE ANCHO

b. 1,50m PARA ZANJAS ENTRE 1m Y 1,20m DE ANCHO

NOTAS DE CONSTRUCCIÓN (NC)

1. EL CABLE DE TIERRA DEBE SER ENTERRADO DIRECTAMENTE A MENOS QUE EN CASO DE CRUCE DE CARRETERA CON HORMIGÓN DONDE EL CABLE DE TIERRA DEBE SER PROTEGIDO CON CINTA ADHESIVA DE SUFICIENTE GROSOR PARA EVITAR LA ENTRADA DE HORMIGÓN O INSTALARLO DEBAJO DE UNA CAPA DE TIERRA O EN UNA TUBERÍA. ESTO DEBE SER HECHO EN LA LONGITUD DE CRUCE CRUCE 1 m EN CADA LADO.
2. LOS CABLES DE ALIMENTACIÓN DEBERÁN INSTALARSE EN CONFIGURACIÓN TRIANGULAR. EMBRIDAR CADA 3 m.
3. EL SUELO PROTECTOR DE LECHO ALREDEDOR DE CABLES DEBERÁ SER RELLENO DE ARENA DE RÍO LAVADO NO PLÁSTICO, CON DIMENSIONES DE GRANO ENTRE 3 mm Y 0,2 mm CON UN CONTENIDO ORGÁNICO INFERIOR AL 1%. SI SE COMPRUEBA QUE LA ARENA LAVADA DEL RÍO NO ESTÁ DISPONIBLE EN EL ÁREA DEL PROYECTO, SE PUEDE PROPONER PARA APROBACIÓN DE OTRO MATERIAL, SIENDO ESTE MATERIAL CAMBIADO PARA EVITAR CUALQUIER ROCA Y SIN ESCOBROS.
4. TODO EL MATERIAL DE RELLENO POR ENCIMA DE LA CAPA PROTECTORA DE LECHO DEBERÁ SER MATERIAL SELECCIONADO DE EXCAVACIÓN, LIBRE DE MADERA, RAÍCES, MATERIA VEGETAL, ACEITE U OTRO MATERIAL PERJUDICIAL. EL RELLENO DEBE SER COMPACTADO EN SECCIONES DE 20cm DE ESPESOR HASTA EL 85% DEL VALOR DE DENSIDAD EN SECO DEL PROCTOR ESTÁNDAR (ASTM D698). LOS PRIMEROS 20 cm SE COMPACTARÁN MANUALMENTE Y EL RESTO COMPACTARÁN MECÁNICAMENTE.
5. EL DISEÑO DEL EQUIPO DE CUBIERTA DE CABLES Y LA OPERACIÓN DE CUBIERTA DEBERÁN SER TAL QUE EL CABLE NO SE DAÑE POR DOBLARSE, PRESIÓN DE LA PARED LATERAL O TENSIÓN EXCESIVA DEL CABLE.
6. CABLES ENTERRADOS DIRECTOS: LOS TRANSPONDEDORES RFDI SE INSTALARÁN SOBRE LAS BALDOSAS PREFABRICADAS PARA PROTECCIÓN MECÁNICA SI LAS HAY, MANTENIENDO UNA DISTANCIA MÍNIMA RECOMENDADA DE 0,1 m CON CUALQUIER MATERIAL METÁLICO. ANCLE EL TRANSPONDEDOR CON UNA BRIDA DE CABLE SI ES NECESARIO. EN CUALQUIER CASO, EL TRANSPONDEDOR DEBERÁ SER ENTERRADO A UNA PROFUNDIDAD MÁXIMA DE 1,5 my DEBERÁ LLENARSE A MANO POR LO MENOS 0,15 m PARA EVITAR MOVIMIENTOS O DAÑOS DURANTE EL RELLENO.
7. CRUCE DE CARRETERAS: EL TRANSPONDEDOR RFDI DEBE INSTALARSE EN AMBOS EXTREMOS DEL CONDUCTO.

Ingeniero Industrial
Juan García Sopeña
Colegiado Nº 4.302
C.O.I.I.A.S.

EDIC.	DATE	DRAWN	CHECKED	REVISED-EDPR	MODIFICATION
D					
C					
B					
A	06/24	INGECA	INGECA	IAG	INICIAL

DATE	SCALE 1/20	
06/24	DRAWN	ING
06/24	CHECKED	ING
06/24	REVISED-EDPR	IAG
Format A3		

PSFV HIB P.E. VIRGEN DE LA PEÑA DE ALFAJARIN

SECCIONES TIPO DE ZANJAS MT

Término Municipal de Perdiguera (Zaragoza)

VISADO ELECTRÓNICAMENTE
Nº Visado: 2024119810
VISADO

Ingeca
Colegio Oficial de Ingenieros Industriales del Principado de Asturias

CAD Vers.: A	Page Vers.: A
Name Collection: Section Details	Page: 01 / Cont.:
CAD Nº: 0SFA2210202200EP4ZT12A	31/07/2024

PSFV HIB P.E. VIRGEN DE LA PEÑA DE ALFAJARÍN

CIRCUITOS MT

Ingeniero Industrial
Juan García Sopeña
Colegiado Nº 4.302
C.O.I.I.A.S.

D				DATE	SCALE -	
C				06/24	DRAWN	ING
B				06/24	CHECKED	ING
A	06/24	INICIAL	TODAS	06/24	REVISED-EDPR	IAG
EDIC.	DATE	MODIFICATION	PAGES MODIFIED	Format A3		

edp Renewables

PSFV HIB P.E. VIRGEN DE LA PEÑA DE ALFAJARÍN

CIRCUITOS MT

Término Municipal de Perdiguera (Zaragoza)

VISADO ELECTRÓNICAMENTE

Ingeca
Colegio Oficial de Ingenieros Industriales del Principado de Asturias

Nº Visado: 2024/1091V

31/07/2024

VISADO

CAD Vers.: A	Page Vers.: A
Name collection: A4V and F0 Layout	Page: A0 Cont. 80
CAD Nº: 05-PA-2102202200EP4ZT21A	

Nº PAGE	DESCRIPTION	DATE	EDIC. PAGE	Nº PAGE	DESCRIPTION	DATE	EDIC. PAGE
A0	PORTADA	06/24	A				
B0	ÍNDICE	06/24	A				
00	PLANO LLAVE	06/24	A				
01	CIRCUITOS MT	06/24	A				
02	CIRCUITOS MT	06/24	A				

Ingeniero Industrial
Juan García Sopeña
Colegiado Nº 4.302
C.O.I.I.A.S.

EDIC.	DATE	MODIFICATION	PAGES MODIFIED
D			
C			
B			
A	06/24	INICIAL	TODAS

DATE	SCALE	-
06/24	DRAWN	ING
06/24	CHECKED	ING
06/24	REVISED-EDPR	IAG
Format A3		

edp Renewables

PSFV HIB P.E. VIRGEN DE LA PEÑA DE ALFAJARÍN

CIRCUITOS MT

Término Municipal de Perdiguera (Zaragoza)

VISADO ELECTRÓNICAMENTE

Nº Visado: 2024/1980

Ingeca
Colegio Oficial de Ingenieros Industriales del Principado de Asturias

CAD Vers.: A | Page Vers.: A

Name collection: MV and FO Layout | Page: B0 | Cont: 00

Fecha: 31/07/2024

VISADO

CAD Nº: 0054B210202200EP4ZT21A

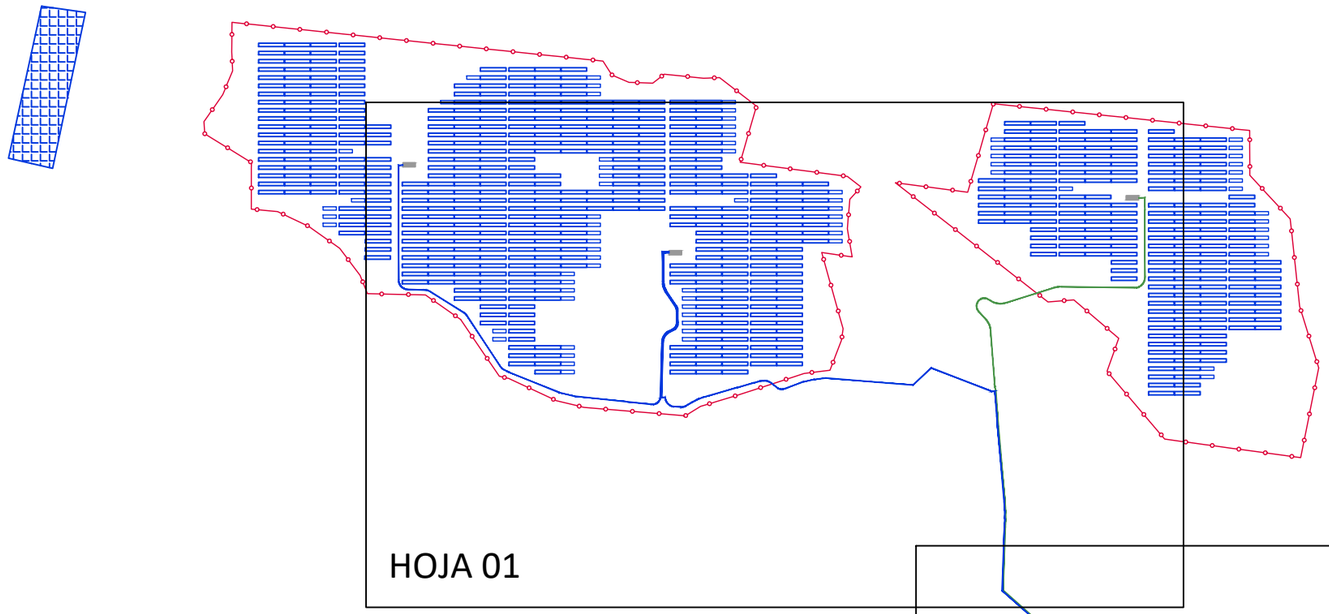

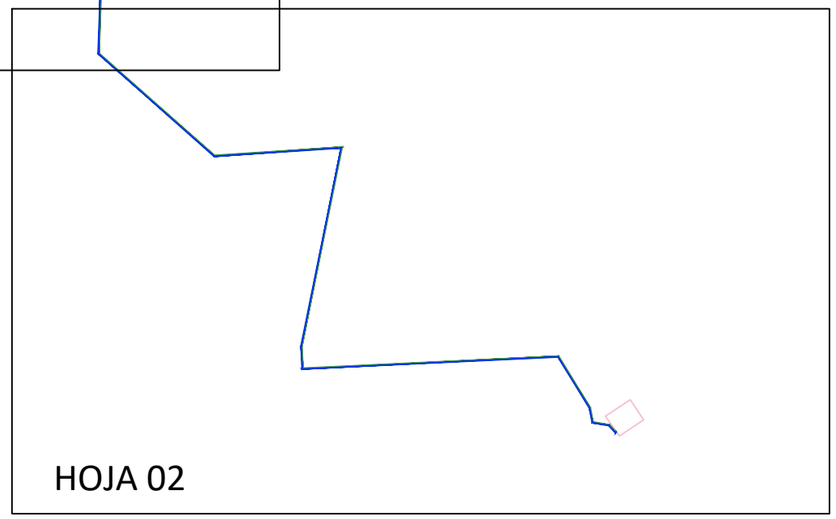

CENTRO DE TRANSFORMACIÓN	NÚMERO DE INVERSORES	NÚMERO DE MÓDULOS	POTENCIA PICO (MWp)	POTENCIA NOMINAL (MW)@35ºC
PCS - 01	28	12.825	7,503	7
PCS - 02	28	12.906	7,550	7
PCS - 03	24	11.367	6,650	6

CIRCUITO 1	
INICIO	FIN
PCS - 01	PCS - 02
PCS - 02	SET

CIRCUITO 2	
INICIO	FIN
PCS - 03	SET

Ingeniero Industrial
Juan García Sopeña
Colegiado Nº 4.302
C.O.I.I.A.S.

EDIC.	DATE	DRAWN	CHECKED	REVISED-EDPR	MODIFICATION
D					
C					
B					
A	06/24	INGECA	INGECA	IAG	INICIAL

DATE	SCALE	1/7.500
06/24	DRAWN	ING
06/24	CHECKED	ING
06/24	REVISED-EDPR	IAG
Format A3		

edp Renewables

PSFV HIB P.E. VIRGEN DE LA PEÑA DE ALFAJARIN

PLANO LLAVE

Término Municipal de Perdiguera (Zaragoza)

VISADO ELECTRÓNICO COMPLEMENTE

Ingeca
Colegio Oficial de Ingenieros Industriales
de Aragón y Principado de Asturias
Nº Visado: 2024110814
31/07/2024
VISADO

CAD Vers.: A	Page Vers.: A
Name Collection: MV and PO Layout	Page: 00 Cont: 01
CAD Nº: 0S1A021010202200EP4ZT21A	

692900mX | 693000mX | 693100mX | 693200mX | 693300mX | 693400mX | 693500mX | 693600mX | 693700mX | 693800mX

4620400mY | 4620300mY | 4620200mY | 4620100mY | 4620000mY | 4619900mY

PLANTA SOLAR FOTOVOLTAICA HÍBRIDA VIRGEN DE LA PEÑA 20,00 MW

PCS-01

A PCS-02

PCS-02

A SET

PCS-3

A SET

SET

TIPO DE CONDUCTOR
3x1x240 mm² AL XLPE 12/20 kV

TIPO DE CONDUCTOR
3x1x240 mm² AL XLPE 12/20 kV

TIPO DE CONDUCTOR
3x1x630 mm² AL XLPE 12/20 kV

01

02

CIRCUITO 1	
INICIO	FIN
PCS - 01	PCS - 02
PCS - 02	SET

CIRCUITO 2	
INICIO	FIN
PCS - 03	SET

LEYENDA

- CIRCUITO 1 MT 20kV
- CIRCUITO 2 MT 20kV
- VALLADO
- ESTRUCTURA FIJA
- CENTRO DE TRANSFORMACIÓN

Ingeniero Industrial
Juan García Sopeña
Colegiado Nº 4.302
C.O.I.I.A.S.

EDIC.	DATE	DRAWN	CHECKED	REVISED-EDPR	MODIFICATION
D					
C					
B					
A	06/24	INGECA	INGECA	IAG	INICIAL

DATE	SCALE 1/2.500	
06/24	DRAWN	ING
06/24	CHECKED	ING
06/24	REVISED-EDPR	IAG
Format A3		

edp Renewables

PSFV HIB P.E. VIRGEN DE LA PEÑA DE ALFAJARÍN

CIRCUITOS MT

Término Municipal de Perdiguera (Zaragoza)

Ingeca
Colegio Oficial de Ingenieros Industriales del Principado de Asturias

CAD Vers.: A | Page Vers.: A

Name Collection: AWV and PO Layout | Page: 01 | Cont: 02

CAD Nº: DSSFA2310202200EP4ZT21A

VISADO ELECTRÓNICAMENTE
Nº Visado: 2024-1080
31/07/2024
VISADO

693500mX | 693600mX | 693700mX | 693800mX | 693900mX | 694000mX | 694100mX | 694200mX | 694300mX | 694400mX

4619900mY | 4619800mY | 4619700mY | 4619600mY | 4619500mY | 4619400mY

PCS-02

PCS-03

TIPO DE CONDUCTOR
3x1x240 mm² AL XLPE 12/20 kV

TIPO DE CONDUCTOR
3x1x630 mm² AL XLPE 12/20 kV

SUBESTACIÓN VIRGEN DE LA PEÑA 132/20 KV

N
W
E
S

01
02

CIRCUITO 1	
INICIO	FIN
PCS - 02	SET

CIRCUITO 2	
INICIO	FIN
PCS - 03	SET

LEYENDA

- CIRCUITO 1 MT 20kV
- CIRCUITO 2 MT 20kV
- SET EXISTENTE VIRGEN DE LA PEÑA 132/20 kV

Ingeniero Industrial
Juan García Sopeña
Colegiado Nº 4.302
C.O.I.I.A.S.

EDIC.	DATE	DRAWN	CHECKED	REVISED-EDPR	MODIFICATION
D					
C					
B					
A	06/24	INGECA	INGECA	IAG	INICIAL

DATE	SCALE 1/2.500	
06/24	DRAWN	ING
06/24	CHECKED	ING
06/24	REVISED-EDPR	IAG
Format A3		

edp Renewables

PSFV HIB P.E. VIRGEN DE LA PEÑA DE ALFAJARÍN

CIRCUITOS MT

Término Municipal de Perdiguera (Zaragoza)

Ingeca
Colegio Oficial de Ingenieros Industriales del Principado de Asturias

CAD Vers.: A | Page Vers.: A

Name Collection: AW and PO Layout | Page: 02 | Cont.:

CAD Nº: DSF-PD-210202200EP4ZT21A

VISADO ELECTRÓNICAMENTE
Nº Visado: 2024-1089
Fecha: 31/07/2024
VISADO

PSFV HIB P.E. VIRGEN DE LA PEÑA DE ALFAJARÍN

CIMENTACIÓN ESTRUCTURA FIJA

Ingeniero Industrial
Juan García Sopeña
Colegiado Nº 4.302
C.O.I.I.A.S.

EDIC.	DATE	MODIFICATION	PAGES MODIFIED
D			
C			
B			
A	06/24	INICIAL	TODAS

DATE	SCALE -	
06/24	DRAWN	ING
06/24	CHECKED	ING
06/24	REVISED-EDPR	IAG
Format A3		

edp Renewables

PSFV HIB P.E. VIRGEN DE LA PEÑA DE ALFAJARÍN

CIMENTACIÓN ESTRUCTURA FIJA

Término Municipal de Perdiguera (Zaragoza)

VISADO ELECTRÓNICAMENTE

Ingeca
Colegio Oficial de Ingenieros Industriales del Principado de Asturias

Nº Visado: 202411198V
Fecha: 31/07/2024

CAD Vers.: A | Page Vers.: A

Name collection: Foundations | Page: A0 | Cont. 80

CAD Nº: 0S-FA-21102-02200EP4ME11A

VISADO

Nº PAGE	DESCRIPTION	DATE	EDIC. PAGE	Nº PAGE	DESCRIPTION	DATE	EDIC. PAGE
A0	PORTADA	06/24	A				
B0	ÍNDICE	06/24	A				
01	CIMENTACIÓN ESTRUCTURA FIJA	06/24	A				

Ingeniero Industrial
Juan García Sopeña
Colegiado Nº 4.302
C.O.I.I.A.S.

EDIC.	DATE	MODIFICATION	PAGES MODIFIED
D			
C			
B			
A	06/24	INICIAL	TODAS

DATE	SCALE	-
06/24	DRAWN	ING
06/24	CHECKED	ING
06/24	REVISED-EDPR	IAG
Format A3		

PSFV HIB P.E. VIRGEN DE LA PEÑA DE ALFAJARÍN

CIMENTACIÓN ESTRUCTURA FIJA

Término Municipal de Perdiguera (Zaragoza)

VISADO ELECTRÓNICAMENTE

Nº Visado: 2024-1981

Ingeca
Colegio Oficial de Ingenieros Industriales del Principado de Asturias

CAD Vers.: A | Page Vers.: A

Name collection: Foundations | Page: B0 | Cont: 01

Fecha: 31/07/2024

VISADO

CAD Nº: 0B3-FB2100202200EP4ME11A

PERFILES DE ACERO
CIMENTACIÓN HINCADA

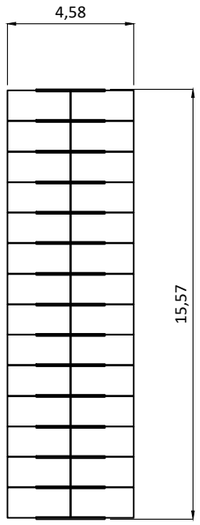

ESTRUCTURA FIJA
2Vx14

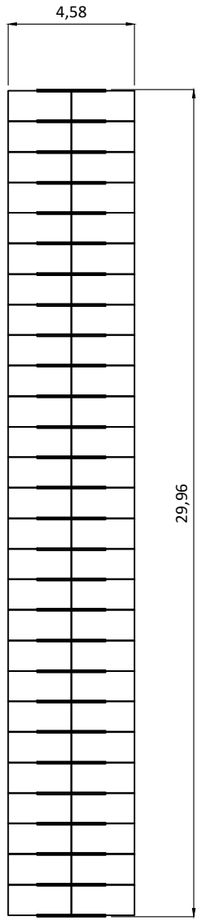

ESTRUCTURA FIJA
2Vx27

VISTA 3D

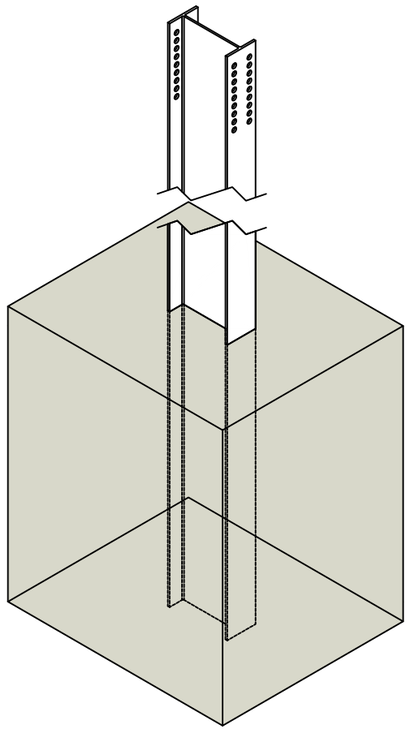

VISTA FRONTAL

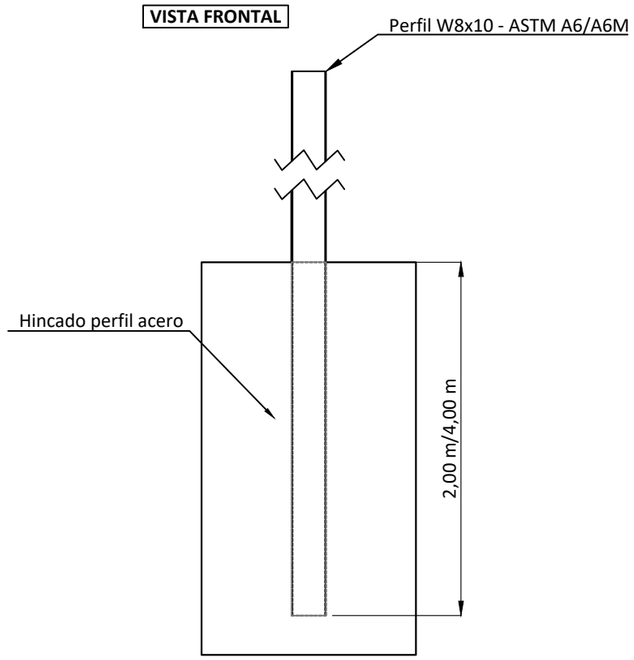

Ingeniero Industrial
Juan García Sopeña
Colegiado Nº 4.302
C.O.I.I.A.S.

EDIC.	DATE	DRAWN	CHECKED	REVISED-EDPR	MODIFICATION
D					
C					
B					
A	06/24	INGECA	INGECA	IAG	INICIAL

DATE	SCALE	S/E
06/24	DRAWN	ING
06/24	CHECKED	ING
06/24	REVISED-EDPR	IAG
Format A3		

edp Renewables

PSFV HIB P.E. VIRGEN DE LA PEÑA DE ALFAJARIN

CIMENTACIÓN ESTRUCTURA FIJA

Término Municipal de Perdiguera (Zaragoza)

VISADO ELECTRÓNICO COMPLEMENTE

Nº Visado: 20241198V

Ingeca
Colegio Oficial de Ingenieros Industriales del Principado de Asturias

CAD Vers.: A | Page Vers.: A

Name Collection: Foundations

Page: 01
Cont.:

31/07/2024

CAD Nº: 0S1A0210202200EP4ME11A

VISADO

PSFV HIB P.E. VIRGEN DE LA PEÑA DE ALFAJARÍN

DETALLE ESTRUCTURA FIJA

Ingeniero Industrial
Juan García Sopeña
Colegiado Nº 4.302
C.O.I.I.A.S.

EDIC.	DATE	MODIFICATION	PAGES MODIFIED
D			
C			
B			
A	06/24	INICIAL	TODAS

DATE	SCALE	-
06/24	DRAWN	ING
06/24	CHECKED	ING
06/24	REVISED-EDPR	IAG
Format A3		

edp Renewables

PSFV HIB P.E. VIRGEN DE LA PEÑA DE ALFAJARÍN

DETALLE ESTRUCTURA FIJA

Término Municipal de Perdiguera (Zaragoza)

VISADO ELECTRÓNICAMENTE

Ingeca
Colegio Oficial de Ingenieros Industriales del Principado de Asturias
Nº Visado: 203411198V
Fecha: 31/07/2024
VISADO

CAD Vers.: A	Page Vers.: A
Name collection: Details and Section	Page: A0 Cont. 80
CAD Nº: 05-FA-21102-02200-EP4ME31A	

Nº PAGE	DESCRIPTION	DATE	EDIC. PAGE	Nº PAGE	DESCRIPTION	DATE	EDIC. PAGE
A0	PORTADA	06/24	A				
B0	ÍNDICE	06/24	A				
01	DETALLE ESTRUCTURA FIJA	06/24	A				

Ingeniero Industrial
Juan García Sopeña
Colegiado Nº 4.302
C.O.I.I.A.S.

EDIC.	DATE	MODIFICATION	PAGES MODIFIED
D			
C			
B			
A	06/24	INICIAL	TODAS

DATE	SCALE -	
06/24	DRAWN	ING
06/24	CHECKED	ING
06/24	REVISED-EDPR	IAG
Format A3		

edp Renewables

PSFV HIB P.E. VIRGEN DE LA PEÑA DE ALFAJARÍN

DETALLE ESTRUCTURA FIJA

Término Municipal de Perdiguera (Zaragoza)

VISADO ELECTRÓNICAMENTE

Nº Visado: 20241198V1

Ingeca
Colegio Oficial de Ingenieros Industriales del Principado de Asturias

CAD Vers.: A | Page Vers.: A

Name collection: Details and Section | Page: B0 | Cont: 01

Fecha: 31/07/2024

VISADO

CAD Nº: 0B5-FB210202200EP4ME31A

VISTA EN PLANTA ESTRUCTURA 2Vx27

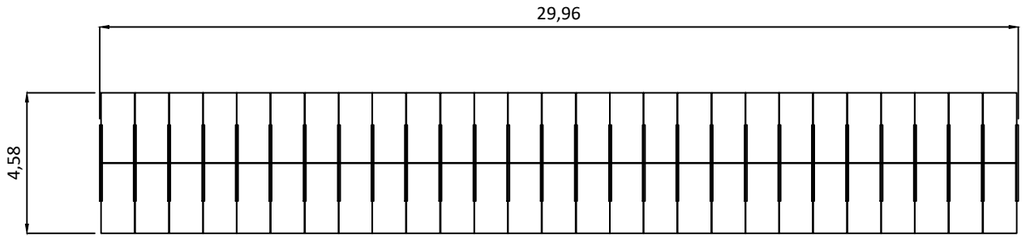

ESCALA 1/200

VISTA EN PLANTA ESTRUCTURA 2Vx14

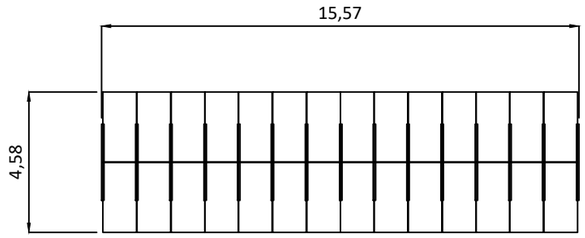

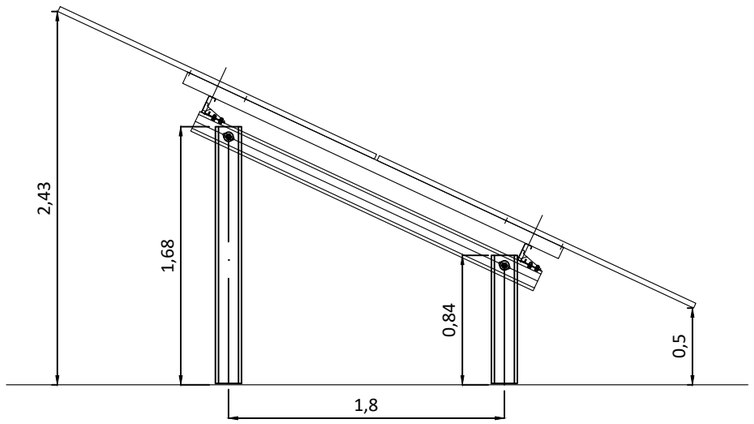

ESCALA 1/40

VISTA FRONTAL

Ingeniero Industrial
Juan García Sopeña
Colegiado Nº 4.302
C.O.I.I.A.S.

EDIC.	DATE	DRAWN	CHECKED	REVISED-EDPR	MODIFICATION
D					
C					
B					
A	06/24	INGECA	INGECA	IAG	INICIAL

DATE	SCALE	VARIAS
06/24	DRAWN	ING
06/24	CHECKED	ING
06/24	REVISED-EDPR	IAG
Format A3		

PSFV HIB P.E. VIRGEN DE LA PEÑA DE ALFAJARIN

DETALLE ESTRUCTURA FIJA

Término Municipal de Perdiguera (Zaragoza)

Ingeca
Colegio Oficial de Ingenieros Industriales del Principado de Asturias
Nº Visado: 2024-1198V
31/07/2024
VISADO ELECTRÓNICAMENTE
VISADO

CAD Vers.: A	Page Vers.: A
Name Collection / Details and Section	Page: 01 / Cont.:
CAD Nº: 0S-PA21022200EP4ME31A	

PSFV HIB P.E. VIRGEN DE LA PEÑA DE ALFAJARÍN

CIMENTACIÓN DE LOS CENTROS DE TRANSFORMACIÓN

Ingeniero Industrial
Juan García Sopeña
Colegiado Nº 4.302
C.O.I.I.A.S.

EDIC.	DATE	MODIFICATION	PAGES MODIFIED
D			
C			
B			
A	06/24	INICIAL	TODAS

DATE	SCALE -	
06/24	DRAWN	ING
06/24	CHECKED	ING
06/24	REVISED-EDPR	IAG
Format A3		

edp Renewables

PSFV HIB P.E. VIRGEN DE LA PEÑA DE ALFAJARÍN

CIMENTACIÓN DE LOS CENTROS DE TRANSFORMACIÓN

Término Municipal de Perdiguera (Zaragoza)

VISADO ELECTRÓNICAMENTE

Ingeca

Colegio Oficial de Ingenieros Industriales del Principado de Asturias

Nº Visado: 202411198V

31/07/2024

VISADO

CAD Vers.: A	Page Vers.: A
Name collection: Foundations	Page: A0 Cont. 80
CAD Nº: 05-FA-21102-02200EP4IN11A	

Nº PAGE	DESCRIPTION	DATE	EDIC. PAGE	Nº PAGE	DESCRIPTION	DATE	EDIC. PAGE
A0	PORTADA	06/24	A				
B0	ÍNDICE	06/24	A				
01	CIMENTACIÓN DE LOS CENTROS DE TRANSFORMACIÓN	06/24	A				
02	CIMENTACIÓN DE LOS CENTROS DE TRANSFORMACIÓN	06/24	A				

Ingeniero Industrial
Juan García Sopeña
Colegiado Nº 4.302
C.O.I.I.A.S.

EDIC.	DATE	MODIFICATION	PAGES MODIFIED
D			
C			
B			
A	06/24	INICIAL	TODAS

DATE	SCALE	-
06/24	DRAWN	ING
06/24	CHECKED	ING
06/24	REVISED-EDPR	IAG
Format A3		

edp Renewables

PSFV HIB P.E. VIRGEN DE LA PEÑA DE ALFAJARÍN

CIMENTACIÓN DE LOS CENTROS DE TRANSFORMACIÓN

Término Municipal de Perdiguera (Zaragoza)

VISADO ELECTRÓNICAMENTE

Nº Visado: 2024.1.9801

Ingeca
Colegio Oficial de Ingenieros Industriales del Principado de Asturias

CAD Vers.: A | Page Vers.: A

Name collection: Foundations | Page: B0 | Cont: 01

Fecha: 31/07/2024

VISADO

CAD Nº: 0B5-EP2-IN-02200EP4IN11A

INTERIOR CENTRO DE TRANSFORMACIÓN

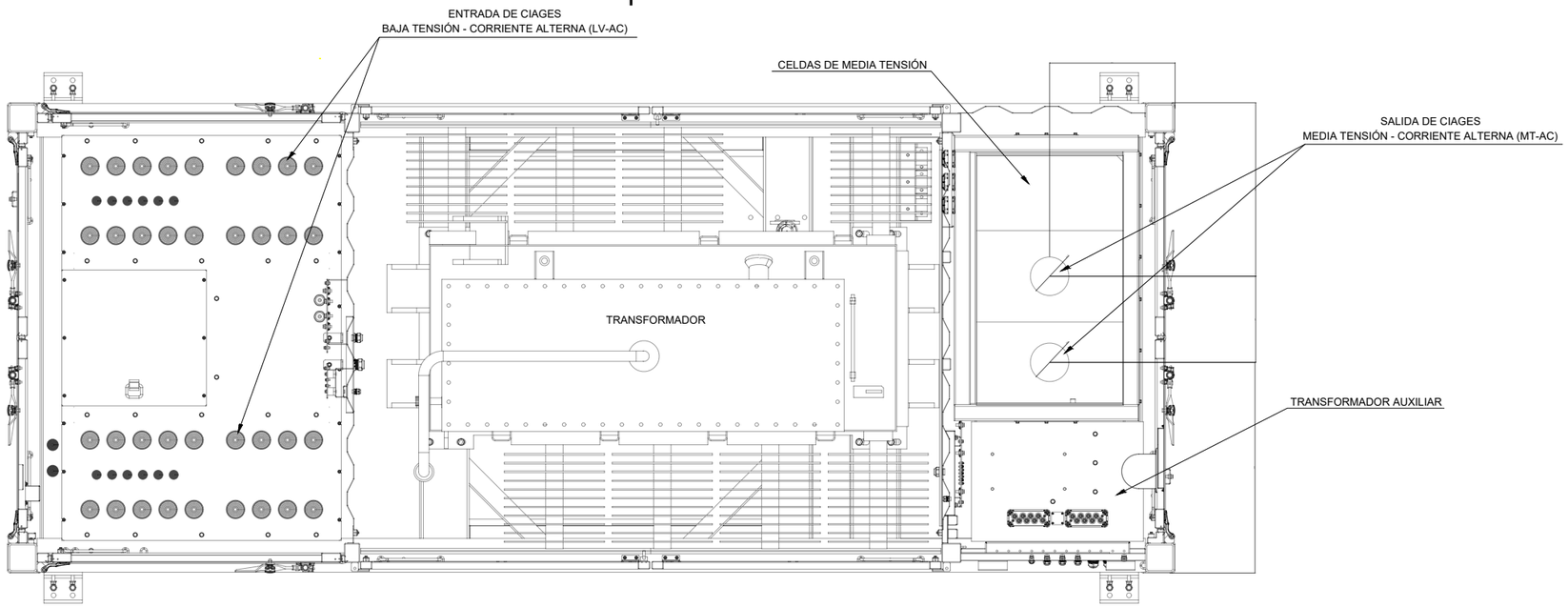

ALZADO CENTRO DE TRANSFORMACIÓN

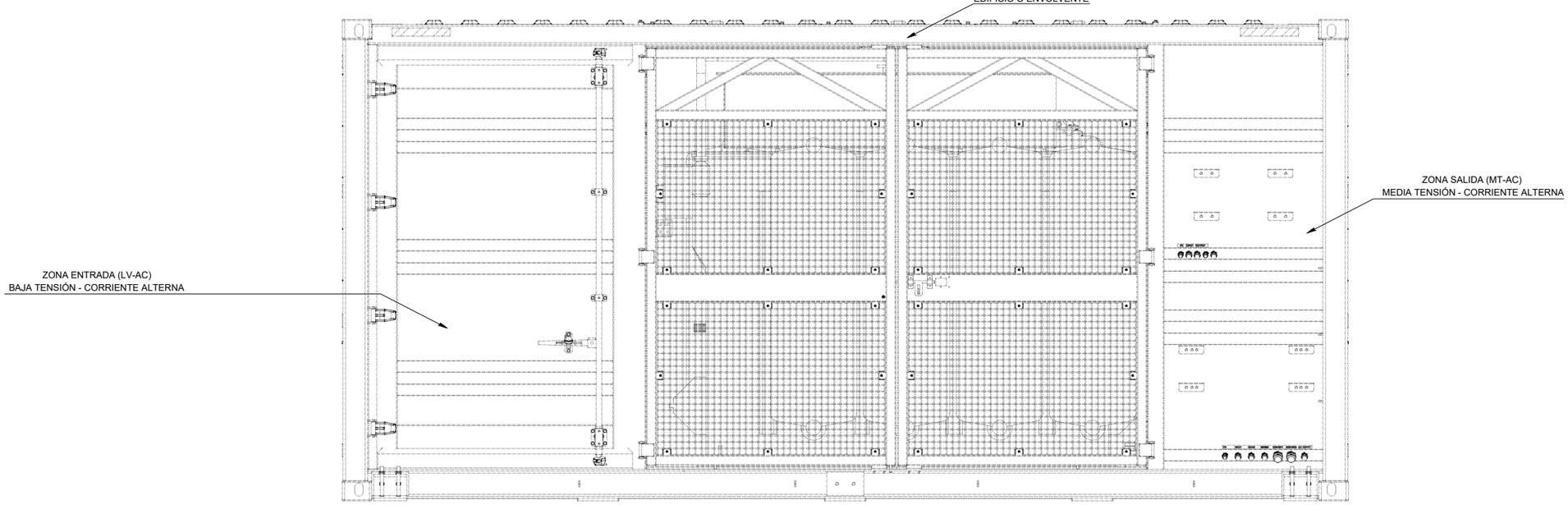

Ingeniero Industrial
Juan García Sopeña
Colegiado Nº 4.302
C.O.I.I.A.S.

EDIC.	DATE	DRAWN	CHECKED	REVISED-EDPR	MODIFICATION
D					
C					
B					
A	06/24	INGECA	INGECA	IAG	INICIAL

DATE	SCALE 1/60	
06/24	DRAWN	ING
06/24	CHECKED	ING
06/24	REVISED-EDPR	IAG
Format A3		

edp Renewables

PSFV HIB P.E. VIRGEN DE LA PEÑA DE ALFAJARÍN

CIMENTACIÓN DE LOS CENTROS DE TRANSFORMACIÓN

Término Municipal de Perdiguera (Zaragoza)

VISADO ELECTRÓNICAMENTE

Ingeca
Colegio Oficial de Ingenieros Industriales del Principado de Asturias

Nº Visado: 20241198V
31/07/2024

CAD Vers.: A | Page Vers.: A

Name Collection: Foundations

Page: 01
Cont: 02

CAD Nº: 0054E2100202200EP4IN11A

VISADO

ALZADO CENTRO TRANSFORMACIÓN Y SU CIMENTACIÓN

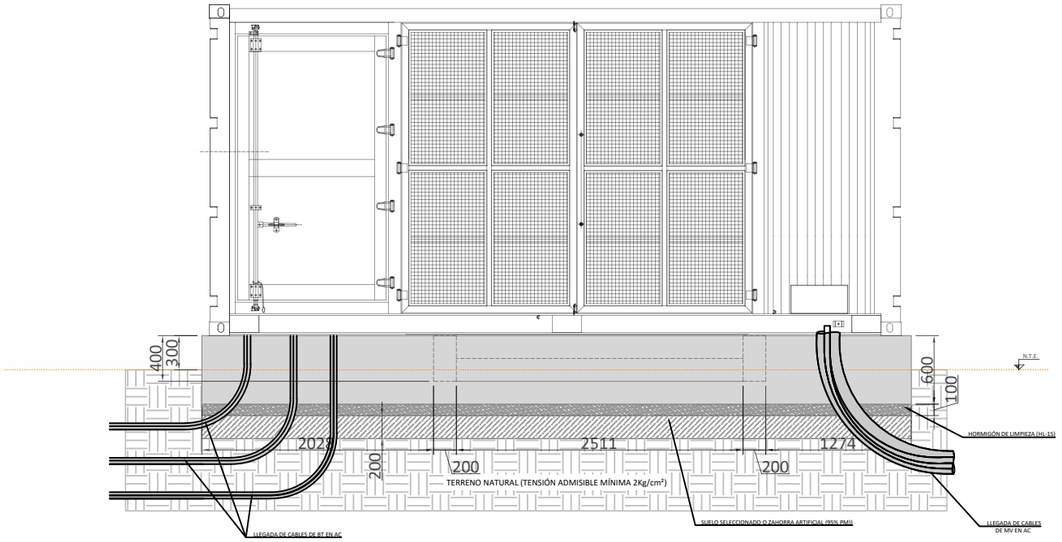

SECCIÓN A-A'

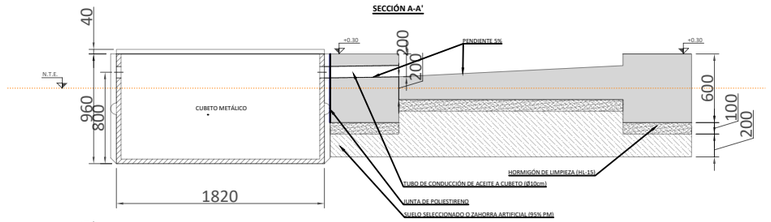

SECCIÓN B-B'

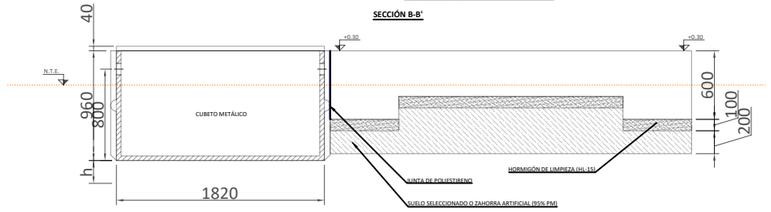

PLANTA CENTRO TRANSFORMACIÓN Y SU CIMENTACIÓN

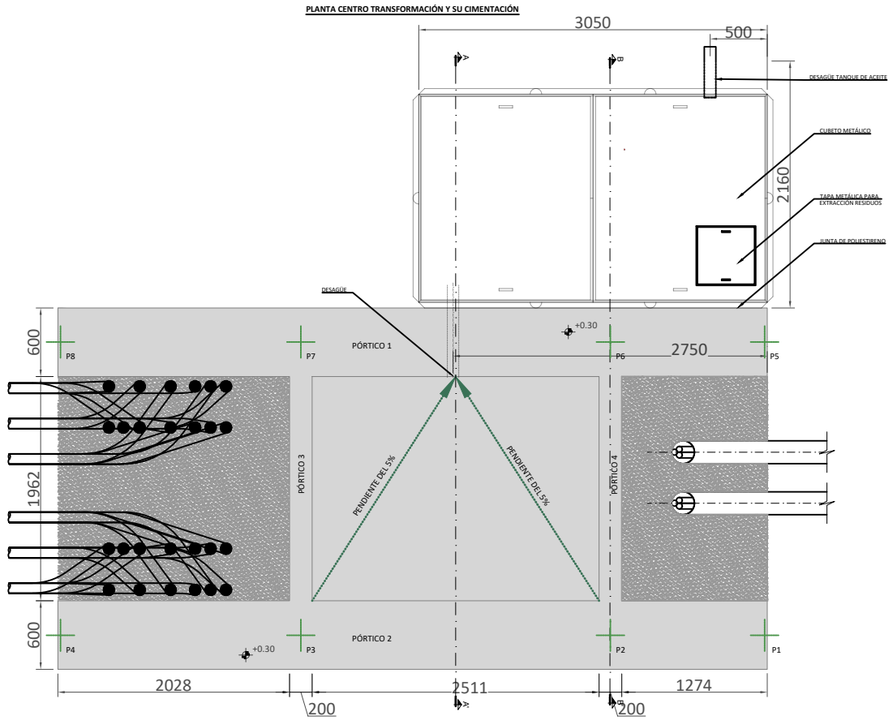

PÓRTICO 1-2

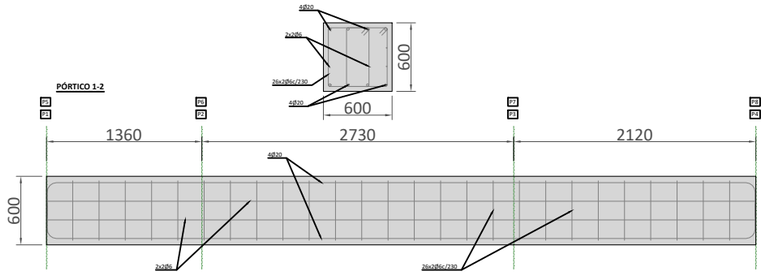

PÓRTICO 3-4

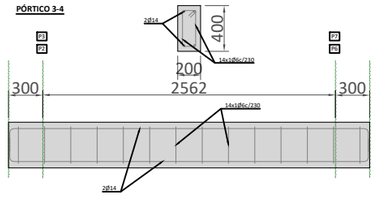

DETALLE DESAGÜE TANQUE DE ACEITE

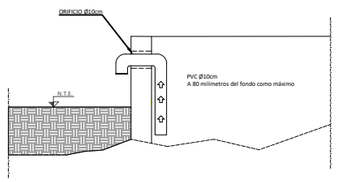

Ingeniero Industrial
Juan García Sopeña
Colegiado Nº 4.302
C.O.I.I.A.S.

EDIC.	DATE	DRAWN	CHECKED	REVISED-EDPR	MODIFICATION
D					
C					
B					
A	06/24	INGECA	INGECA	IAG	INICIAL

DATE	SCALE 1/40	
06/24	DRAWN	ING
06/24	CHECKED	ING
06/24	REVISED-EDPR	IAG
Format A3		

edp Renewables

PSFV HIB P.E. VIRGEN DE LA PEÑA DE ALFAJARÍN

CIMENTACIÓN DE LOS CENTROS DE TRANSFORMACIÓN

Término Municipal de Perdiguera (Zaragoza)

VISADO ELECTRÓNICAMENTE

Nº Visado: 2024-1991

VISADO

Ingeca
Colegio Oficial de Ingenieros Industriales del Principado de Asturias

CAD Vers.: A	Page Vers.: A
Name Collection: Foundations	File Page: 02 Cont.: -
CAD Nº: 0SSEP2102200EP4IN11A	31/07/2024

PSFV HIB P.E. VIRGEN DE LA PEÑA DE ALFAJARÍN

BLOQUES DE INSTALACIÓN ESTÁNDAR

Ingeniero Industrial
Juan García Sopeña
Colegiado Nº 4.302
C.O.I.I.A.S.

EDIC.	DATE	MODIFICATION	PAGES MODIFIED
D			
C			
B			
A	06/24	INICIAL	TODAS

DATE	SCALE -	
06/24	DRAWN	ING
06/24	CHECKED	ING
06/24	REVISED-EDPR	IAG
Format A3		

PSFV HIB P.E. VIRGEN DE LA PEÑA DE ALFAJARÍN

BLOQUES DE INSTALACIÓN ESTÁNDAR

Término Municipal de Perdiguera (Zaragoza)

VISADO ELECTRÓNICAMENTE

Ingeca
Colegio Oficial de Ingenieros Industriales del Principado de Asturias
Nº Visado: 20241198V 31/07/2024
VISADO

CAD Vers.: A	Page Vers.: A
Name collection: String Connection Details	Page: A0 Cont. 80
CAD Nº: 0S-FA-21102-02200EP4AD11A	

Nº PAGE	DESCRIPTION	DATE	EDIC. PAGE	Nº PAGE	DESCRIPTION	DATE	EDIC. PAGE
A0	PORTADA	06/24	A				
B0	ÍNDICE	06/24	A				
01	BLOQUE DE INSTALACIÓN ESTÁNDAR PCS 1	06/24	A				
02	BLOQUE DE INSTALACIÓN ESTÁNDAR PCS 2	06/24	A				
03	BLOQUE DE INSTALACIÓN ESTÁNDAR PCS 3	06/24	A				

Ingeniero Industrial
Juan García Sopeña
Colegiado Nº 4.302
C.O.I.I.A.S.

EDIC.	DATE	MODIFICATION	PAGES MODIFIED
D			
C			
B			
A	06/24	INICIAL	TODAS

DATE	SCALE	-
06/24	DRAWN	ING
06/24	CHECKED	ING
06/24	REVISED-EDPR	IAG
Format A3		

edp Renewables

PSFV HIB P.E. VIRGEN DE LA PEÑA DE ALFAJARÍN

BLOQUES DE INSTALACIÓN ESTÁNDAR

Término Municipal de Perdiguera (Zaragoza)

VISADO ELECTRÓNICAMENTE

Nº Visado: 20341198V

Ingeca
Colegio Oficial de Ingenieros Industriales del Principado de Asturias

CAD Vers.: A | Page Vers.: A

Name collection: String Connection Details | Page: B0 | Cont: 01

31/07/2024

VISADO

CAD Nº: 0B3A0210202200EP4AD11A

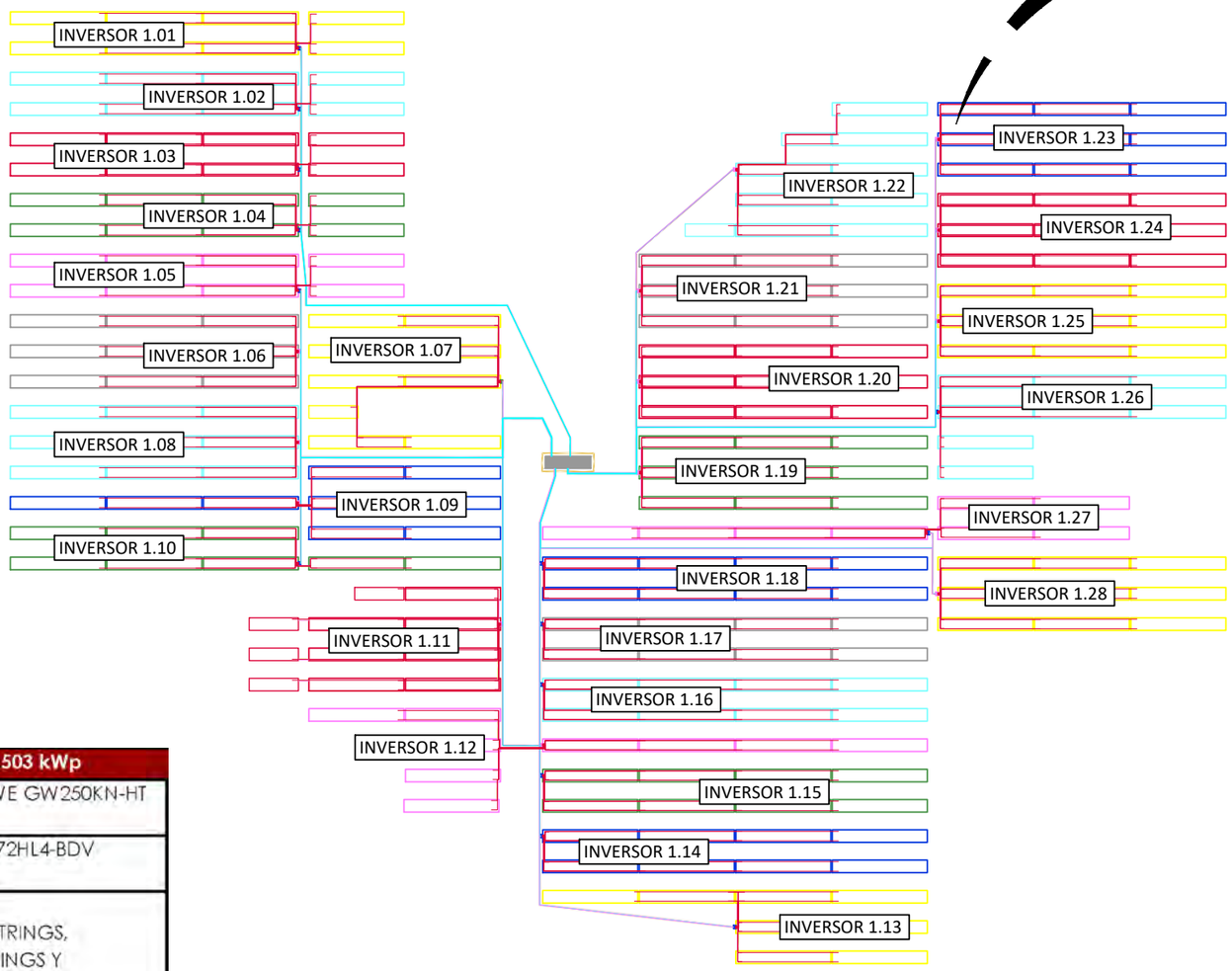

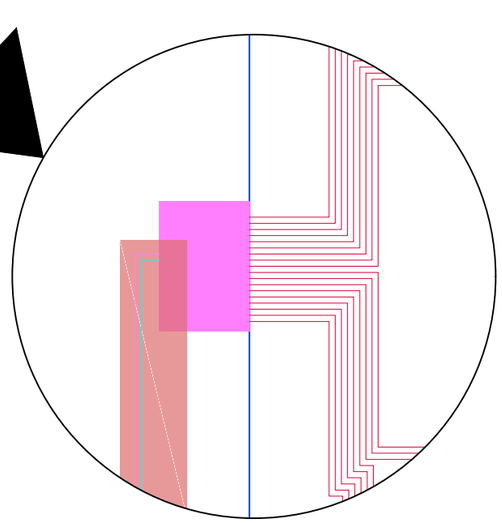

DETALLE ENTRADA DE CABLES
EN INVERSOR DE 18 STRINGS
S/E

BLOQUE ESTÁNDAR PCS 1 DE 7.503 kWp	
INVERSORES	28 INVERSORES GOODWE GW250KN-HT 250 kVA @40ºC
MÓDULOS	12.825 JINKO JKM585N-72HL4-BDV (27 MODULOS/STRING)
STRINGS	475 STRINGS (14 INVERSORES DE 16 STRINGS, 1 INVERSORES DE 17 STRINGS Y 13 INVERSORES DE 18 STRINGS)
ESTRUCTURA	234 ESTRUCTURAS FIJAS 2Vx27 7 ESTRUCTURAS FIJAS 2Vx14
PITCH	10 m
POTENCIA CC	7.503 kWp
POTENCIA CA	7.000 kW

LEYENDA

- ESTRUCTURA FIJA
- CENTRO DE TRANSFORMACIÓN
- CABLE 6 mm²
- CABLE TIERRA 35 mm²
- CABLE 300 mm²
- ZANJA DE TIERRA
- ZANJA DE BT CC (circuitos 6 mm²)
- ZANJA DE BT CA (circuitos 300 mm²)
- INVERSOR DE 16 STRINGS
- INVERSOR DE 17 STRINGS
- INVERSOR DE 18 STRINGS

Ingeniero Industrial
Juan García Sopeña
Colegiado Nº 4.302
C.O.I.I.A.S.

EDIC.	DATE	DRAWN	CHECKED	REVISED-EDPR	MODIFICATION
D					
C					
B					
A	06/24	INGECA	INGECA	IAG	INICIAL

DATE	SCALE 1/2.000	
06/24	DRAWN	ING
06/24	CHECKED	ING
06/24	REVISED-EDPR	IAG
Format A3		

edp Renewables

PSFV HIB P.E. VIRGEN DE LA PEÑA DE ALFAJARIN

BLOQUE DE INSTALACIÓN ESTÁNDAR PCS 1

Término Municipal de Perdiguera (Zaragoza)

VISADO ELECTRÓNICAMENTE

Nº Visado: 20241198V 31/07/2024

VISADO

Ingeca
Colegio Oficial de Ingenieros Industriales del Principado de Asturias

CAD Vers.: A | Page Vers.: A

Name Collection: String Connection Details | Page: 01 | Cont.: 02

CAD Nº: 0S1A021002200EP4AD11A

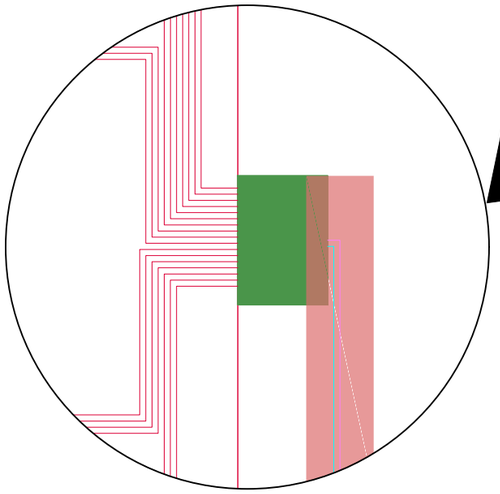

DETALLE ENTRADA DE CABLES
EN INVERSOR DE 17 STRINGS
S/E

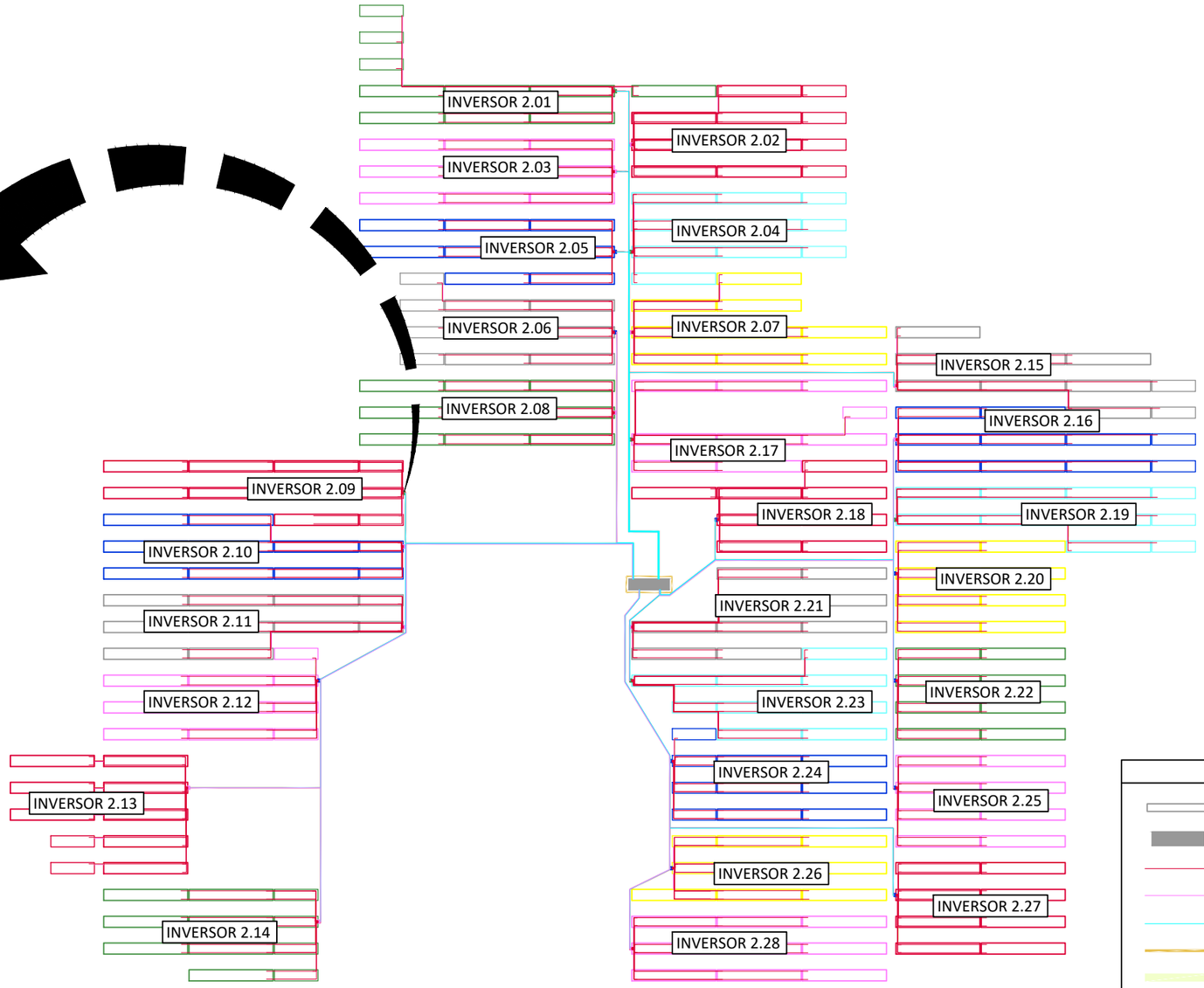

BLOQUE ESTÁNDAR PCS 2 DE 7.550 kWp	
INVERSORES	28 INVERSORES GOODWE GW250KN-HT 250 KVA @40ºC
MÓDULOS	12.906 JINKO JKM585N-72HL4-BDV (27 MODULOS/STRING)
STRINGS	478 STRINGS (10 INVERSORES DE 16 STRINGS, 6 INVERSORES DE 17 STRINGS Y 12 INVERSORES DE 18 STRINGS)
ESTRUCTURA	216 ESTRUCTURAS FIJAS 2Vx27 46 ESTRUCTURAS FIJAS 2Vx14
PITCH	10 m
POTENCIA CC	7.550 kWp
POTENCIA CA	7.000 kW

LEYENDA
ESTRUCTURA FIJA
CENTRO DE TRANSFORMACIÓN
CABLE 6 mm²
CABLE TIERRA 35 mm²
CABLE 300 mm²
ZANJA DE TIERRA
ZANJA DE BT CC (circuitos 6 mm²)
ZANJA DE BT CA (circuitos 300 mm²)
INVERSOR DE 16 STRINGS
INVERSOR DE 17 STRINGS
INVERSOR DE 18 STRINGS

Ingeniero Industrial
Juan García Sopeña
Colegiado Nº 4.302
C.O.I.I.A.S.

EDIC.	DATE	DRAWN	CHECKED	REVISED-EDPR	MODIFICATION
D					
C					
B					
A	06/24	INGECA	INGECA	IAG	INICIAL

DATE	SCALE 1/2.000	
06/24	DRAWN	ING
06/24	CHECKED	ING
06/24	REVISED-EDPR	IAG
Format A3		

edp Renewables

PSFV HIB P.E. VIRGEN DE LA PEÑA DE ALFAJARIN

BLOQUE DE INSTALACIÓN ESTÁNDAR PCS 2

Término Municipal de Perdiguera (Zaragoza)

VISADO ELECTRÓNICAMENTE
Nº Visado: 20241198V 31/07/2024
VISADO

Ingeca
Colegio Oficial de Ingenieros Industriales del Principado de Asturias

CAD Vers.: A	Page Vers.: A
Name Collection	Page: 02
Wiring Connection Details	Cont.: 03
CAD Nº: 0524021020200EP4AD11A	

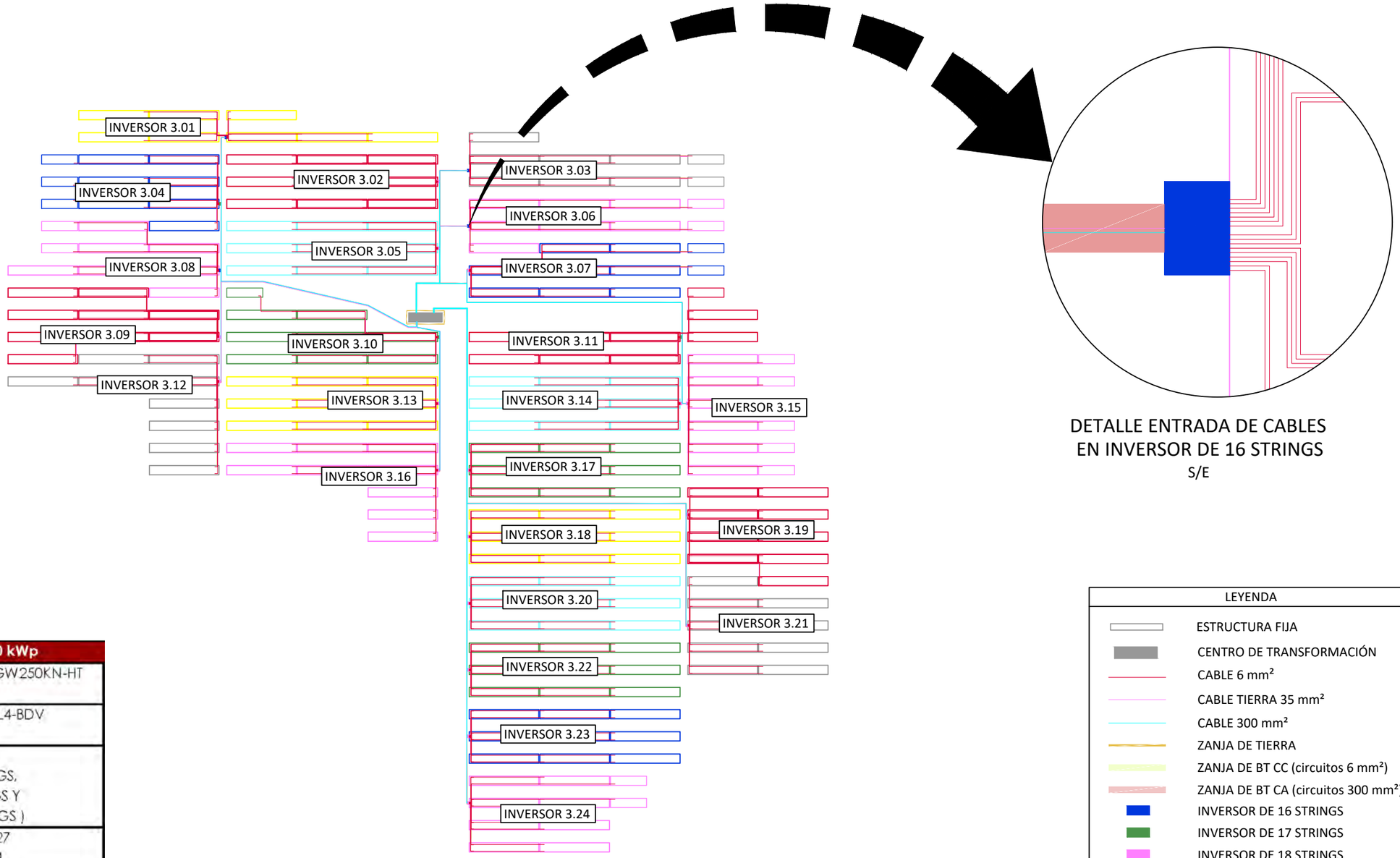

DETALLE ENTRADA DE CABLES
EN INVERSOR DE 16 STRINGS
S/E

BLOQUE ESTÁNDAR PCS 3 DE 6.650 kWp	
INVERSORES	24 INVERSORES GOODWE GW250KN-HT 250 KVA @40ºC
MÓDULOS	11.367 JINKO JKM585N-72HL4-BDV (27 MODULOS/STRING)
STRINGS	421 STRINGS (4 INVERSORES DE 16 STRINGS, 3 INVERSORES DE 17 STRINGS Y 17 INVERSORES DE 18 STRINGS)
ESTRUCTURA	200 ESTRUCTURAS FIJAS 2Vx27 21 ESTRUCTURAS FIJAS 2Vx14
PITCH	10 m
POTENCIA CC	6.650 kWp
POTENCIA CA	6.000 kW

LEYENDA

- ESTRUCTURA FIJA
- CENTRO DE TRANSFORMACIÓN
- CABLE 6 mm²
- CABLE TIERRA 35 mm²
- CABLE 300 mm²
- ZANJA DE TIERRA
- ZANJA DE BT CC (circuitos 6 mm²)
- ZANJA DE BT CA (circuitos 300 mm²)
- INVERSOR DE 16 STRINGS
- INVERSOR DE 17 STRINGS
- INVERSOR DE 18 STRINGS

Ingeniero Industrial
Juan García Sopeña
Colegiado Nº 4.302
C.O.I.I.A.S.

EDIC.	DATE	DRAWN	CHECKED	REVISED-EDPR	MODIFICATION
D					
C					
B					
A	06/24	INGECA	INGECA	IAG	INICIAL

DATE	SCALE 1/2.000	
06/24	DRAWN	ING
06/24	CHECKED	ING
06/24	REVISED-EDPR	IAG
Format A3		

edp Renewables

PSFV HIB P.E. VIRGEN DE LA PEÑA DE ALFAJARIN

BLOQUE DE INSTALACIÓN ESTÁNDAR PCS 3

Término Municipal de Perdiguera (Zaragoza)

VISADO ELECTRÓNICAMENTE

Ingeca

Colegio Oficial de Ingenieros Industriales del Principado de Asturias

Nº Visado: 20241198V 31/07/2024

VISADO

CAD Vers.: A | Page Vers.: A

Name Collection: String Connection Details | Page: 03 | Cont.:

CAD Nº: 0S1A021002200EP4AD11A

PSFV HIB P.E. VIRGEN DE LA PEÑA DE ALFAJARÍN

ESQUEMA ORTOGONAL DE EVACUACIÓN

Ingeniero Industrial
Juan García Sopeña
Colegiado Nº 4.302
C.O.I.I.A.S.

EDIC.	DATE	MODIFICATION	PAGES MODIFIED
D			
C			
B			
A	06/24	INICIAL	TODAS

DATE	SCALE -	
06/24	DRAWN	ING
06/24	CHECKED	ING
06/24	REVISED-EDPR	IAG
Format A3		

edp Renewables

PSFV HIB P.E. VIRGEN DE LA PEÑA DE ALFAJARÍN

ESQUEMA ORTOGONAL DE EVACUACIÓN

Término Municipal de Perdiguera (Zaragoza)

VISADO ELECTRÓNICAMENTE

Ingeca
Colegio Oficial de Ingenieros Industriales del Principado de Asturias
Nº Visado: 202411198V
31/07/2024
VISADO

CAD Vers.: A	Page Vers.: A
Name collection: AIV Single Line Diagram	Page: A0 Cont. 80
CAD Nº: 0S1-PA21102200EP4EH01A	

Nº PAGE	DESCRIPTION	DATE	EDIC. PAGE	Nº PAGE	DESCRIPTION	DATE	EDIC. PAGE
A0	PORTADA	06/24	A				
B0	ÍNDICE	06/24	A				
01	ESQUEMA ORTOGONAL DE EVACUACIÓN	06/24	A				

Ingeniero Industrial
Juan García Sopeña
Colegiado Nº 4.302
C.O.I.I.A.S.

EDIC.	DATE	MODIFICATION	PAGES MODIFIED
D			
C			
B			
A	06/24	INICIAL	TODAS

DATE	SCALE	-
06/24	DRAWN	ING
06/24	CHECKED	ING
06/24	REVISED-EDPR	IAG
Format A3		

edp Renewables

PSFV HIB P.E. VIRGEN DE LA PEÑA DE ALFAJARÍN

ESQUEMA ORTOGONAL DE EVACUACIÓN

Término Municipal de Perdiguera (Zaragoza)

VISADO ELECTRÓNICAMENTE

Nº Visado: 2024110314

Ingeca
Colegio Oficial de Ingenieros Industriales del Principado de Aragón

CAD Vers.: A | Page Vers.: A

Name collection: MV Single Line Diagram | Page: B0 | Cont: 01

Fecha: 31/07/2024

VISADO

CAD Nº: 0B3-EP2100202200EP4EH01A

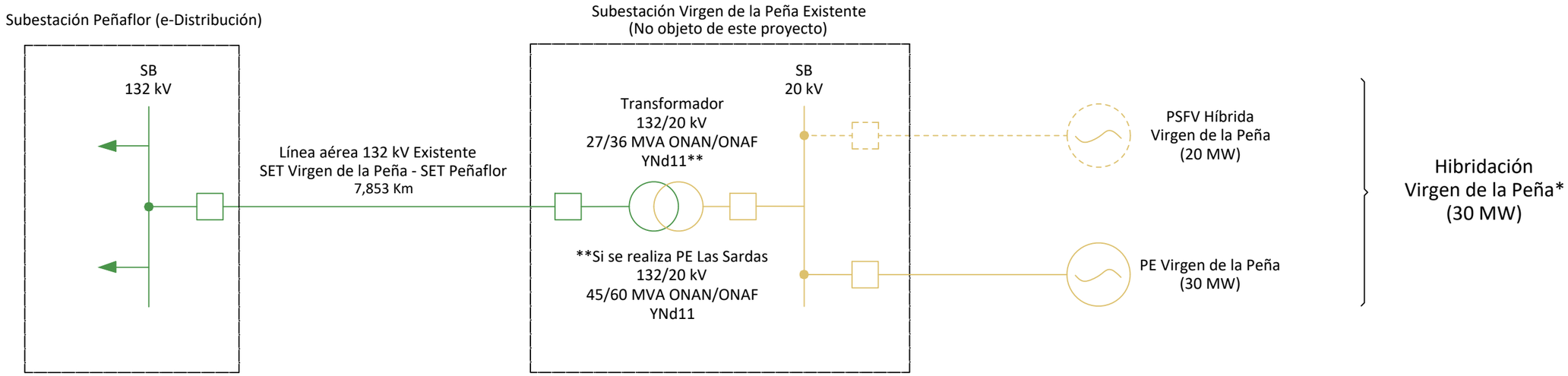

LEYENDA

SB — Barras Colectoras	Interruptor
Transformador de conexión	132 kV
Línea de conexión	≤30 kV
Generador	Instalaciones en servicio
	Instalaciones previstas

*Al tratarse de una hibridación no se superará nunca la capacidad de acceso del Parque Eólico existente.

Ingeniero Industrial
Juan García Sopeña
Colegiado Nº 4.302
C.O.I.I.A.S.

EDIC.	DATE	DRAWN	CHECKED	REVISED-EDPR	MODIFICATION
D					
C					
B					
A	06/24	INGECA	INGECA	IAG	INICIAL

DATE	SCALE -	
06/24	DRAWN	ING
06/24	CHECKED	ING
06/24	REVISED-EDPR	IAG
Format A3		

edp Renewables

PSFV HIB P.E. VIRGEN DE LA PEÑA DE ALFAJARIN

ESQUEMA ORTOGONAL DE EVACUACIÓN

Término Municipal de Perdiguera (Zaragoza)

VISADO ELECTRÓNICAMENTE

Ingeca
Colegio Oficial de Ingenieros Industriales del Principado de Asturias
Nº Visado: 2024/1089V
31/07/2024
VISADO

CAD Vers.: A	Page Vers.: A
Name Collection: AW Single Line Diagram	Page: 01 Cont.:
CAD Nº: 0S1A021002200EP4EH01A	

PSFV HIB P.E. VIRGEN DE LA PEÑA DE ALFAJARÍN

ESQUEMA INTERCONEXIÓN MT

Ingeniero Industrial
Juan García Sopeña
Colegiado Nº 4.302
C.O.I.I.A.S.

EDIC.	DATE	MODIFICATION	PAGES MODIFIED
D			
C			
B			
A	06/24	INICIAL	TODAS

DATE	SCALE -	
06/24	DRAWN	ING
06/24	CHECKED	ING
06/24	REVISED-EDPR	IAG
Format A3		

edp Renewables

PSFV HIB P.E. VIRGEN DE LA PEÑA DE ALFAJARÍN

ESQUEMA INTERCONEXIÓN MT

Término Municipal de Perdiguera (Zaragoza)

VISADO ELECTRÓNICAMENTE

Ingeca
Colegio Oficial de Ingenieros Industriales del Principado de Asturias
Nº Visado: 202411985V
31/07/2024
VISADO

CAD Vers.: A	Page Vers.: A
Name collection: AIV Single Line Diagram	Page: A0 Cont. 80
CAD Nº: 0S1FA21102200EP4EH11A	

Nº PAGE	DESCRIPTION	DATE	EDIC. PAGE	Nº PAGE	DESCRIPTION	DATE	EDIC. PAGE
A0	PORTADA	06/24	A				
B0	ÍNDICE	06/24	A				
01	ESQUEMA INTERCONEXIÓN MT	06/24	A				

Ingeniero Industrial
Juan García Sopeña
Colegiado Nº 4.302
C.O.I.I.A.S.

EDIC.	DATE	MODIFICATION	PAGES MODIFIED
D			
C			
B			
A	06/24	INICIAL	TODAS

DATE	SCALE -	
06/24	DRAWN	ING
06/24	CHECKED	ING
06/24	REVISED-EDPR	IAG
Format A3		

PSFV HIB P.E. VIRGEN DE LA PEÑA DE ALFAJARÍN

ESQUEMA INTERCONEXIÓN MT

Término Municipal de Perdiguera (Zaragoza)

VISADO ELECTRÓNICAMENTE

Nº Visado: 2024110934

Ingeca
Colegio Oficial de Ingenieros Industriales del Principado de Asturias

CAD Vers.: A | Page Vers.: A

Name collection: MV Single Line Diagram | Page: B0 | Cont: 01

Fecha: 31/07/2024

VISADO

CAD Nº: 0B5FED2D0202200EP4EH11A

ESQUEMA UNIFILAR MT 20 KV - CIRCUITO 1

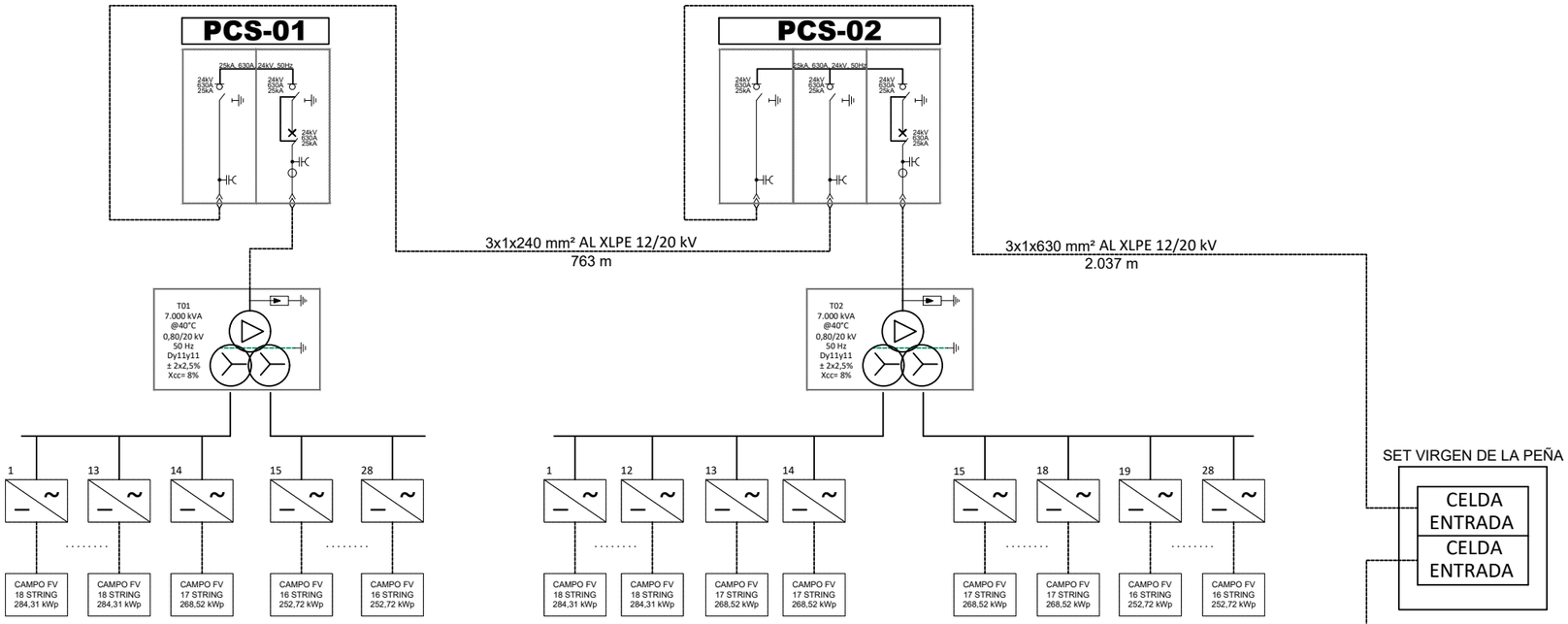

ESQUEMA UNIFILAR MT 20 KV - CIRCUITO 2

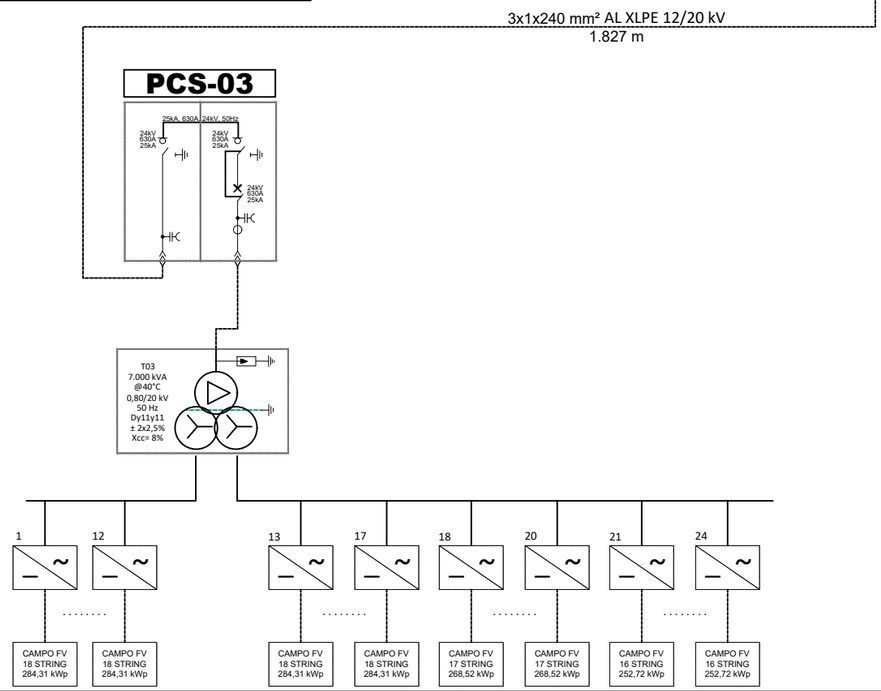

Ingeniero Industrial
Juan García Sopeña
Colegiado Nº 4.302
C.O.I.I.A.S.

EDIC.	DATE	DRAWN	CHECKED	REVISED-EDPR	MODIFICATION
D					
C					
B					
A	06/24	INGECA	INGECA	IAG	INICIAL

DATE	SCALE -	
06/24	DRAWN	ING
06/24	CHECKED	ING
06/24	REVISED-EDPR	IAG
Format A3		

edp Renewables

PSFV HIB P.E. VIRGEN DE LA PEÑA DE ALFAJARIN

ESQUEMA INTERCONEXIÓN MT

Término Municipal de Perdiguera (Zaragoza)

VISADO ELECTRÓNICAMENTE

Ingeca

Colegio Oficial de Ingenieros Industriales del Principado de Asturias

Nº Visado: 2024/1089V

31/07/2024

VISADO

CAD Vers.: A	Page Vers.: A
Name Collection	Page: 01
MV Single Line Diagram	Cont.:
CAD Nº: 0S-FA2210202200EP4EH11A	

PSFV HIB P.E. VIRGEN DE LA PEÑA DE ALFAJARÍN

UNIFILAR BT INVERSOR GOODWE GW250KN-HT 250 kVA @ 40ºC

Ingeniero Industrial
Juan García Sopeña
Colegiado Nº 4.302
C.O.I.I.A.S.

EDIC.	DATE	MODIFICATION	PAGES MODIFIED
D			
C			
B			
A	06/24	INICIAL	TODAS

DATE	SCALE -	
06/24	DRAWN	ING
06/24	CHECKED	ING
06/24	REVISED-EDPR	IAG
Format A3		

edp Renewables

PSFV HIB P.E. VIRGEN DE LA PEÑA DE ALFAJARÍN

UNIFILAR BT INVERSOR GOODWE GW250KN-HT 250 kVA @ 40ºC

Término Municipal de Perdiguera (Zaragoza)

VISADO ELECTRÓNICAMENTE

Ingeca
Colegio Oficial de Ingenieros Industriales del Principado de Asturias
Nº Visado: 202411198V 31/07/2024
VISADO

CAD Vers.: A | Page Vers.: A

Name collection: DC System Single Line Diagram | Page: A0 | Cont.: 80

CAD Nº: 05-PA-2110202200EP4EH21A

Nº PAGE	DESCRIPTION	DATE	EDIC. PAGE	Nº PAGE	DESCRIPTION	DATE	EDIC. PAGE
A0	PORTADA	06/24	A				
B0	ÍNDICE	06/24	A				
01	UNIFILAR BT INVERSOR GOODWE GW250KN-HT 250 kVA @ 40ºC PCS I	06/24	A				
02	UNIFILAR BT INVERSOR GOODWE GW250KN-HT 250 kVA @ 40ºC PCS II	06/24	A				
03	UNIFILAR BT INVERSOR GOODWE GW250KN-HT 250 kVA @ 40ºC PCS III	06/24	A				

Ingeniero Industrial
Juan García Sopeña
Colegiado Nº 4.302
C.O.I.I.A.S.

EDIC.	DATE	MODIFICATION	PAGES MODIFIED
D			
C			
B			
A	06/24	INICIAL	TODAS

DATE	SCALE	-
06/24	DRAWN	ING
06/24	CHECKED	ING
06/24	REVISED-EDPR	IAG
Format A3		

PSFV HIB P.E. VIRGEN DE LA PEÑA DE ALFAJARÍN

UNIFILAR BT INVERSOR GOODWE GW250KN-HT 250 kVA @ 40ºC

Término Municipal de Perdiguera (Zaragoza)

VISADO ELECTRÓNICAMENTE

Nº Visado: 202411981V

Ingeca
Colegio Oficial de Ingenieros Industriales del Principado de Asturias

CAD Vers.: A | Page Vers.: A

Name collection: 2e System Single Line Diagram | Page: B0 | Cont: 01

31/07/2024

VISADO

CAD Nº: 0B3FB2100202200EP4EH21A

13 inversores de 18 strings, 1 inversor de 17 strings y 14 inversores de 16 strings

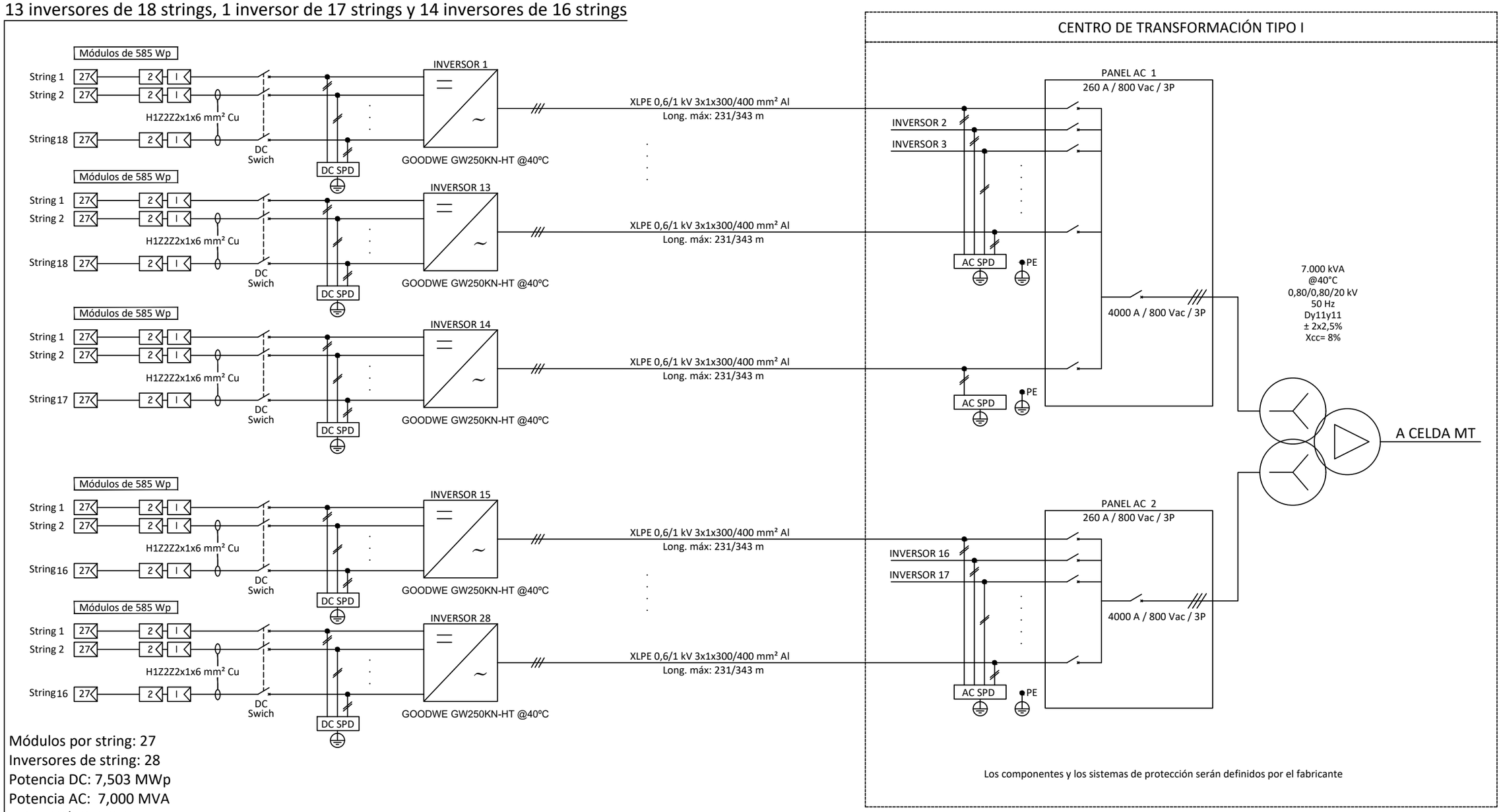

Módulos por string: 27
Inversores de string: 28
Potencia DC: 7,503 MWp
Potencia AC: 7,000 MVA
Ratio DC/AC: 1,072

Ingeniero Industrial
Juan García Sopeña
Colegiado Nº 4.302
C.O.I.I.A.S.

EDIC.	DATE	DRAWN	CHECKED	REVISED-EDPR	MODIFICATION
D					
C					
B					
A	06/24	INGECA	INGECA	IAG	INICIAL

DATE	SCALE S/E		
06/24	DRAWN	ING	
06/24	CHECKED	ING	
06/24	REVISED-EDPR	IAG	
Format A3			

edp Renewables

PSFV HIB P.E. VIRGEN DE LA PEÑA DE ALFAJARIN

UNIFILAR BT INVERSOR GOODWE GW250KN-HT 250 kVA @ 40ºC PCS I

Término Municipal de Perdiguera (Zaragoza)

Ingeca
Colegio Oficial de Ingenieros Industriales del Principado de Asturias

CAD Vers.: A | Page Vers.: A

Name Collection | Page: 01

Dc System Single Line Diagram | Cont.: 02

CAD Nº: 0S1A0210202200EP4EH21A

VISADO ELECTRÓNICAMENTE
Nº Visado: 202411198V
31/07/2024
VISADO

12 inversores de 18 strings, 6 inversores de 17 strings y 10 inversores de 16 strings

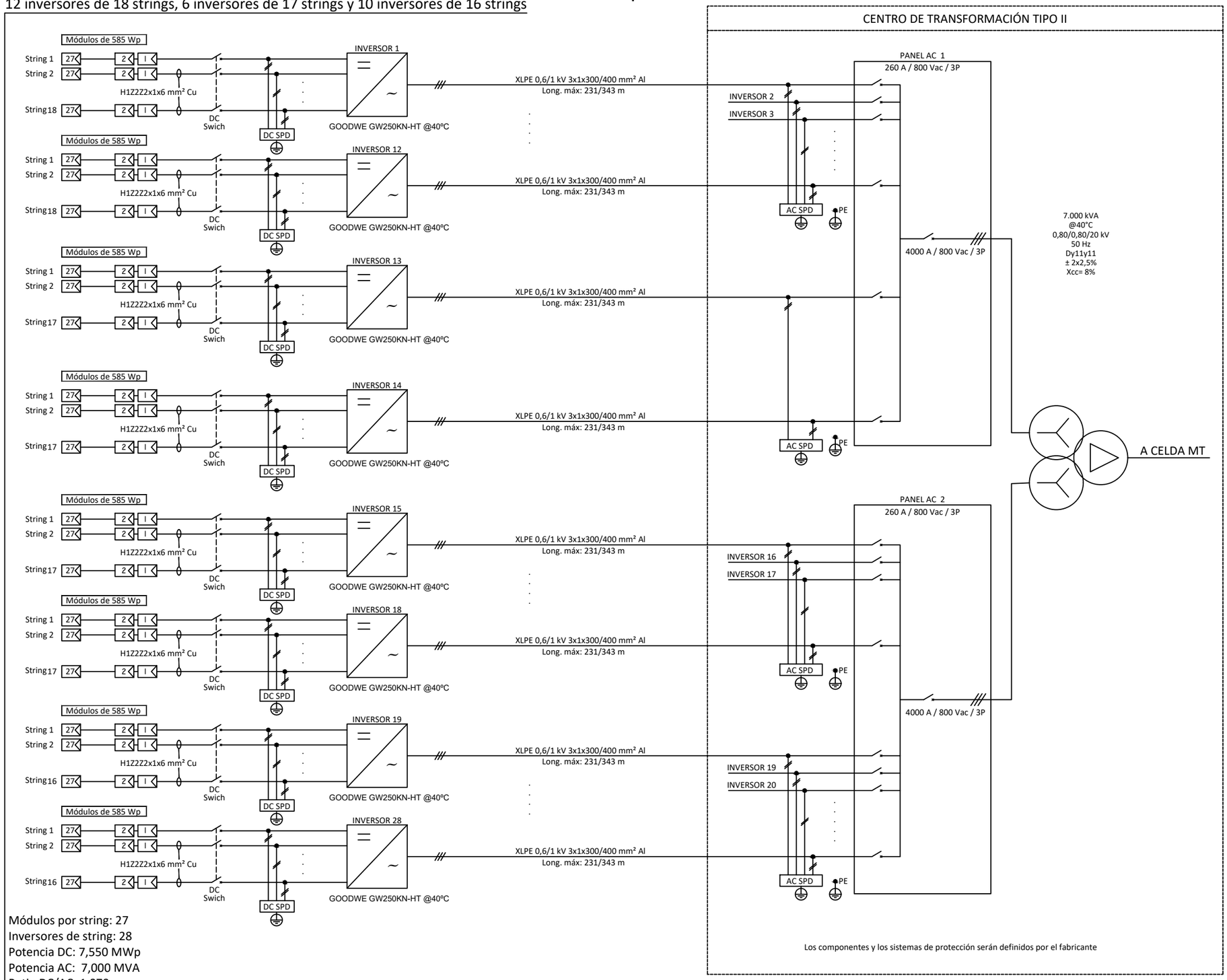

Módulos por string: 27
Inversores de string: 28
Potencia DC: 7,550 MWp
Potencia AC: 7,000 MVA
Ratio DC/AC: 1,079

Ingeniero Industrial
Juan García Sopeña
Colegiado Nº 4.302
C.O.I.I.A.S.

EDIC.	DATE	DRAWN	CHECKED	REVISED-EDPR	MODIFICATION
D					
C					
B					
A	06/24	INGECA	INGECA	IAG	INICIAL

DATE	SCALE S/E	
06/24	DRAWN	ING
06/24	CHECKED	ING
06/24	REVISED-EDPR	IAG
Format A3		

PSFV HIB P.E. VIRGEN DE LA PEÑA DE ALFAJARIN

UNIFILAR BT INVERSOR GOODWE GW250KN-HT 250 kVA @ 40ºC PCS II

Término Municipal de Perdiguera (Zaragoza)

Ingeca

Colegio Oficial de Ingenieros Industriales del Principado de Asturias

VISADO ELECTRÓNICAMENTE

Nº Visado: 202441989V 31/07/2024

VISADO

CAD Vers.: A | Page Vers.: A

Name Collection | Page: 02

DC System Single Line Diagram | Cont.: 03

CAD Nº: 0524021020200EP4EH21A

17 inversores de 18 strings, 3 inversores de 17 strings y 4 inversores de 16 strings

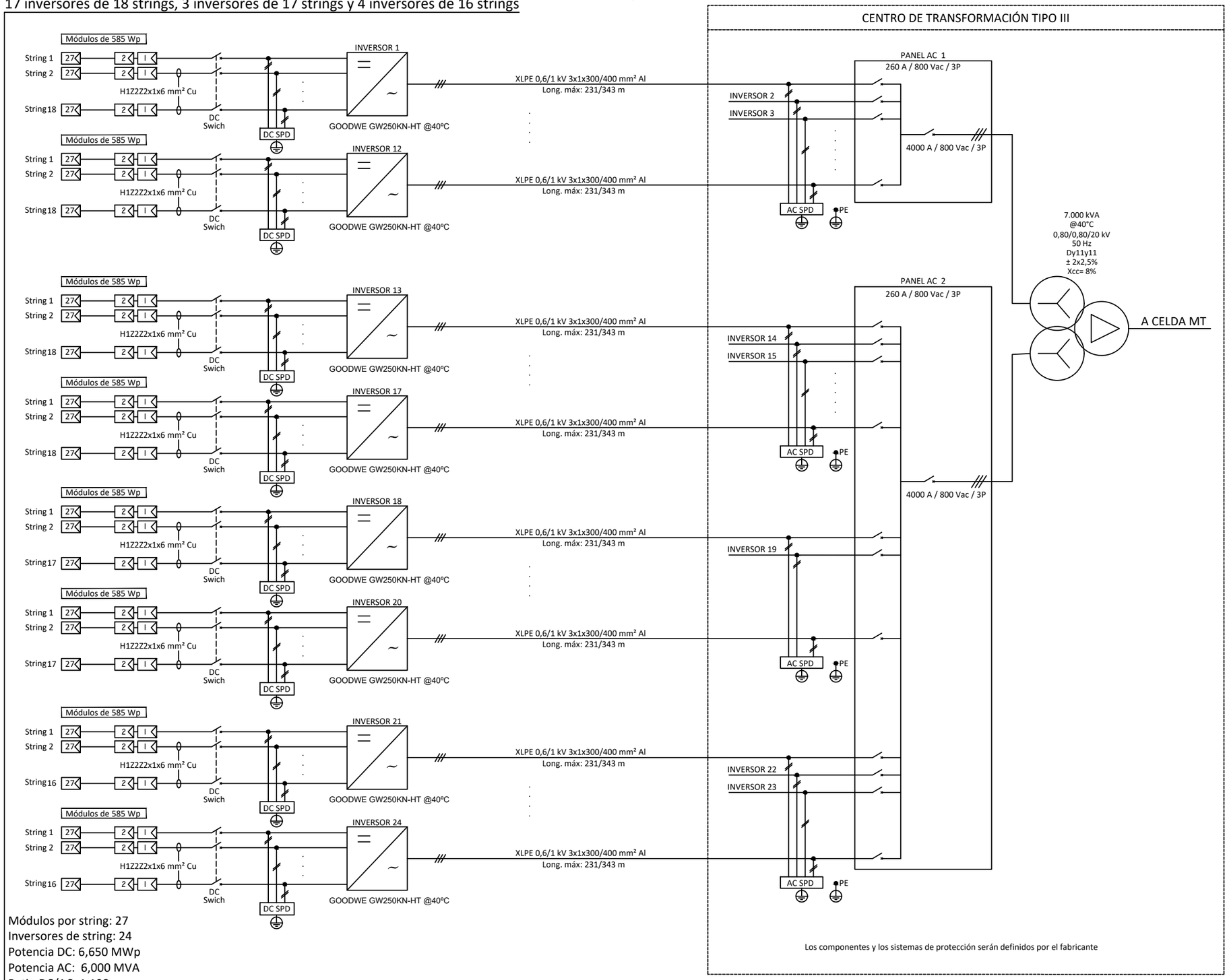

Módulos por string: 27
Inversores de string: 24
Potencia DC: 6,650 MWp
Potencia AC: 6,000 MVA
Ratio DC/AC: 1,108

Ingeniero Industrial
Juan García Sopeña
Colegiado Nº 4.302
C.O.I.I.A.S.

EDIC.	DATE	DRAWN	CHECKED	REVISED-EDPR	MODIFICATION
D					
C					
B					
A	06/24	INGECA	INGECA	IAG	INICIAL

DATE	SCALE S/E	
06/24	DRAWN	ING
06/24	CHECKED	ING
06/24	REVISED-EDPR	IAG
Format A3		

edp Renewables

PSFV HIB P.E. VIRGEN DE LA PEÑA DE ALFAJARIN

UNIFILAR BT INVERSOR GOODWE GW250KN-HT 250 kVA @ 40ºC PCS III

Término Municipal de Perdiguera (Zaragoza)

Ingeca
Colegio Oficial de Ingenieros Industriales del Principado de Asturias

VISADO ELECTRÓNICAMENTE
Nº Visado: 20241198V
31/07/2024
VISADO

CAD Vers.: A | Page Vers.: A

Name Collection | Page: 03
Cont.:
Power System Single Line Diagram

CAD Nº: 0S1A0210202200EP4EH21A

PSFV HIB P.E. VIRGEN DE LA PEÑA DE ALFAJARÍN

UNIFILAR BT CENTRO DE TRANSFORMACIÓN

Ingeniero Industrial
Juan García Sopeña
Colegiado Nº 4.302
C.O.I.I.A.S.

EDIC.	DATE	MODIFICATION	PAGES MODIFIED
D			
C			
B			
A	06/24	INICIAL	TODAS

DATE	SCALE	-
06/24	DRAWN	ING
06/24	CHECKED	ING
06/24	REVISED-EDPR	IAG
Format A3		

edp Renewables

PSFV HIB P.E. VIRGEN DE LA PEÑA DE ALFAJARÍN

UNIFILAR BT CENTRO DE TRANSFORMACIÓN

Término Municipal de Perdiguera (Zaragoza)

VISADO ELECTRÓNICAMENTE

Ingeca

Colegio Oficial de Ingenieros Industriales del Principado de Asturias

Nº Visado: 202411981V 31/07/2024

VISADO

CAD Vers.: A	Page Vers.: A
Name collection: DC System Single Line Diagram	Format: A0 Page: Cont. 80
CAD Nº: 05-PA-2110202200EP4EH22A	

Nº PAGE	DESCRIPTION	DATE	EDIC. PAGE	Nº PAGE	DESCRIPTION	DATE	EDIC. PAGE
A0	PORTADA	06/24	A				
B0	ÍNDICE	06/24	A				
01	UNIFILAR BT CENTRO DE TRANSFORMACIÓN PCS I	06/24	A				
02	UNIFILAR BT CENTRO DE TRANSFORMACIÓN PCS II	06/24	A				
03	UNIFILAR BT CENTRO DE TRANSFORMACIÓN PCS III	06/24	A				

Ingeniero Industrial
Juan García Sopeña
Colegiado Nº 4.302
C.O.I.I.A.S.

EDIC.	DATE	MODIFICATION	PAGES MODIFIED
D			
C			
B			
A	06/24	INICIAL	TODAS

DATE	SCALE	-
06/24	DRAWN	ING
06/24	CHECKED	ING
06/24	REVISED-EDPR	IAG
Format A3		

PSFV HIB P.E. VIRGEN DE LA PEÑA DE ALFAJARÍN

UNIFILAR BT CENTRO DE TRANSFORMACIÓN

Término Municipal de Perdiguera (Zaragoza)

VISADO ELECTRÓNICAMENTE

Nº Visado: 202411081V

Ingeca
Colegio Oficial de Ingenieros Industriales del Principado de Asturias

CAD Vers.: A | Page Vers.: A

Name collection: 2e System Single Line Diagram

Page: B0 | Cont: 01

31/07/2024

VISADO

CAD Nº: 0B3FAD210202200EP4EH22A

ESTACIÓN DE POTENCIA 7.000 kVA @40ºC - 13 inversores de 18 strings, 1 inversor de 17 strings y 14 inversores de 16 strings

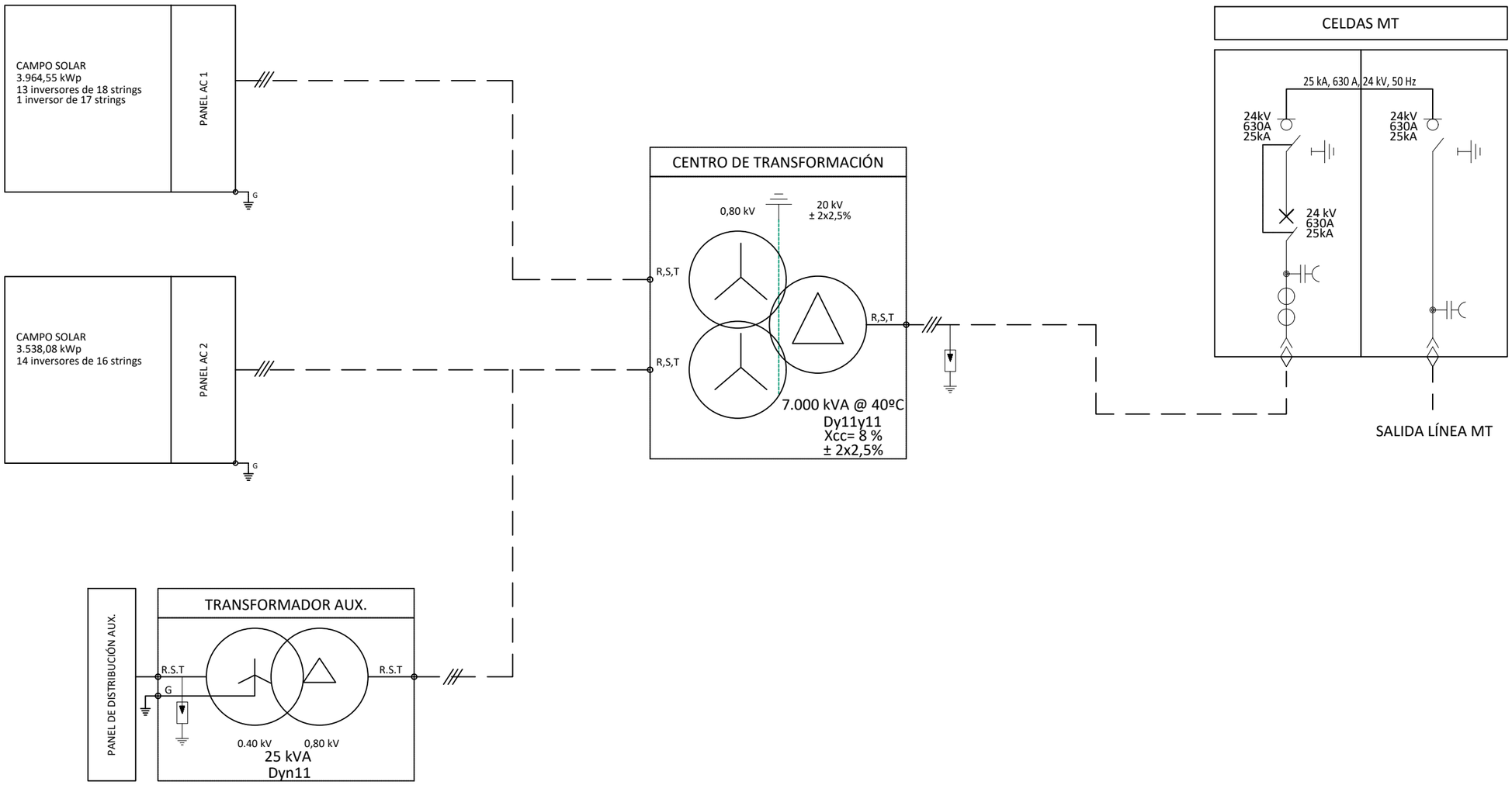

Ingeniero Industrial
Juan García Sopeña
Colegiado Nº 4.302
C.O.I.I.A.S.

EDIC.	DATE	DRAWN	CHECKED	REVISED-EDPR	MODIFICATION
D					
C					
B					
A	06/24	INGECA	INGECA	IAG	INICIAL

DATE	SCALE -	
06/24	DRAWN	ING
06/24	CHECKED	ING
06/24	REVISED-EDPR	IAG
Format A3		

edp Renewables

PSFV HIB P.E. VIRGEN DE LA PEÑA DE ALFAJARÍN

UNIFILAR BT CENTRO DE TRANSFORMACIÓN PCS

Término Municipal de Perdiguera (Zaragoza)

VISADO ELECTRÓNICAMENTE

Nº Visado: 202441989V 31/07/2024

Ingeca

Colegio Oficial de Ingenieros Industriales del Principado de Asturias

CAD Vers.: A | Page Vers.: A

Name Collection | Page: 01

DC System Single Line Diagram | Cont.: 02

CAD Nº: 0S1A0210202200EP4EH22A

VISADO

ESTACIÓN DE POTENCIA 7.000 kVA @40ºC - 12 inversores de 18 strings , 6 inversores de 17 strings y 10 inversores de 16 strings

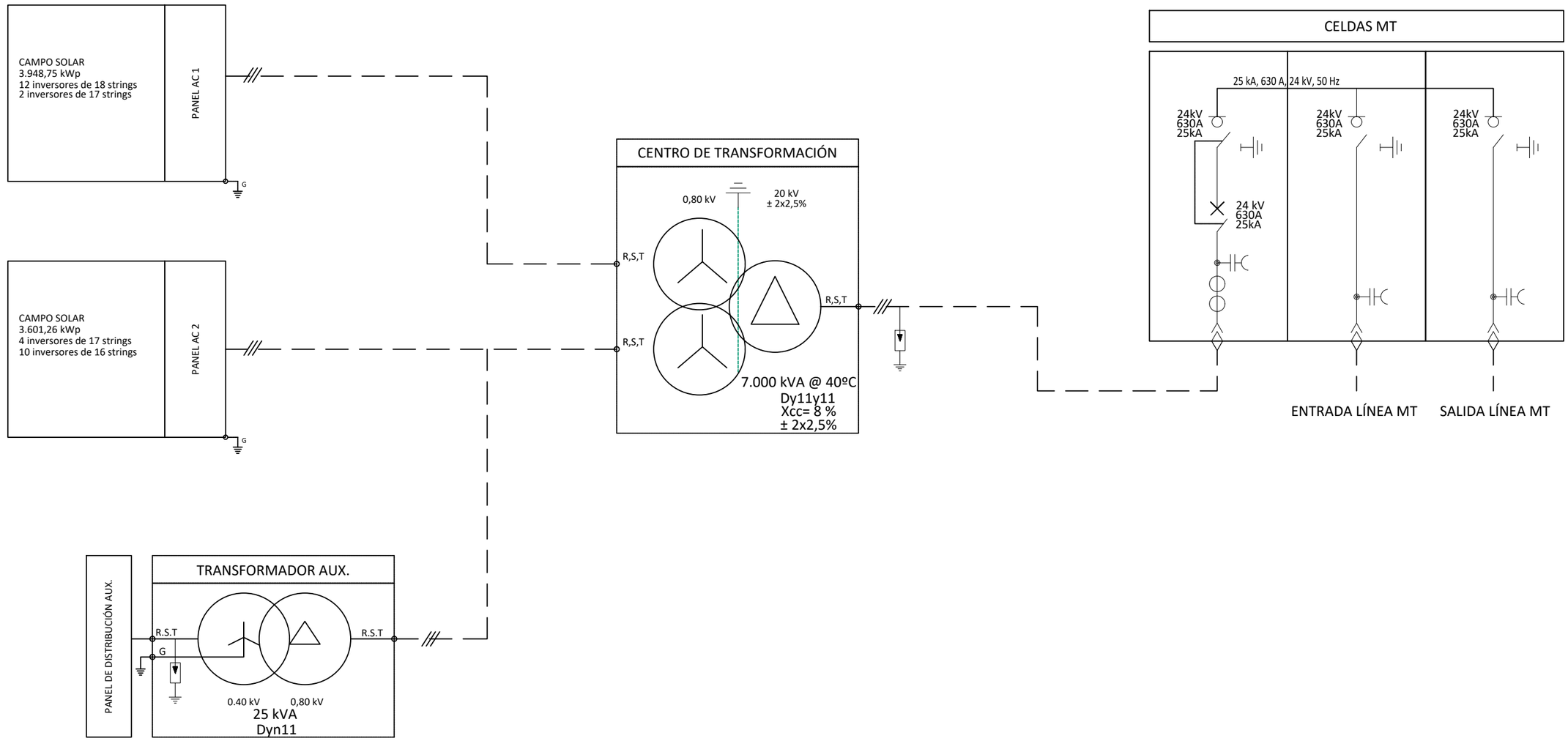

Ingeniero Industrial
Juan García Sopeña
Colegiado Nº 4.302
C.O.I.I.A.S.

EDIC.	DATE	DRAWN	CHECKED	REVISED-EDPR	MODIFICATION
D					
C					
B					
A	06/24	INGECA	INGECA	IAG	INICIAL

DATE	SCALE -	
06/24	DRAWN	ING
06/24	CHECKED	ING
06/24	REVISED-EDPR	IAG
Format A3		

PSFV HIB P.E. VIRGEN DE LA PEÑA DE ALFAJARÍN

UNIFILAR BT CENTRO DE TRANSFORMACIÓN PCS II

Término Municipal de Perdiguera (Zaragoza)

VISADO ELECTRÓNICAMENTE

Nº Visado: 2024L1981

Ingeca
Colegio Oficial de Ingenieros Industriales del Principado de Asturias

CAD Vers.: A | Page Vers.: A

Name Collection: Dc System Single Line Diagram | Page: 02 | Cont: 03

31/07/2024

CAD Nº: 0054E2210202200EP4EH22A

VISADO

ESTACIÓN DE POTENCIA 7.000 kVA @40ºC - 17 inversores de 18 strings, 3 inversores de 17 strings y 4 inversores de 16 strings

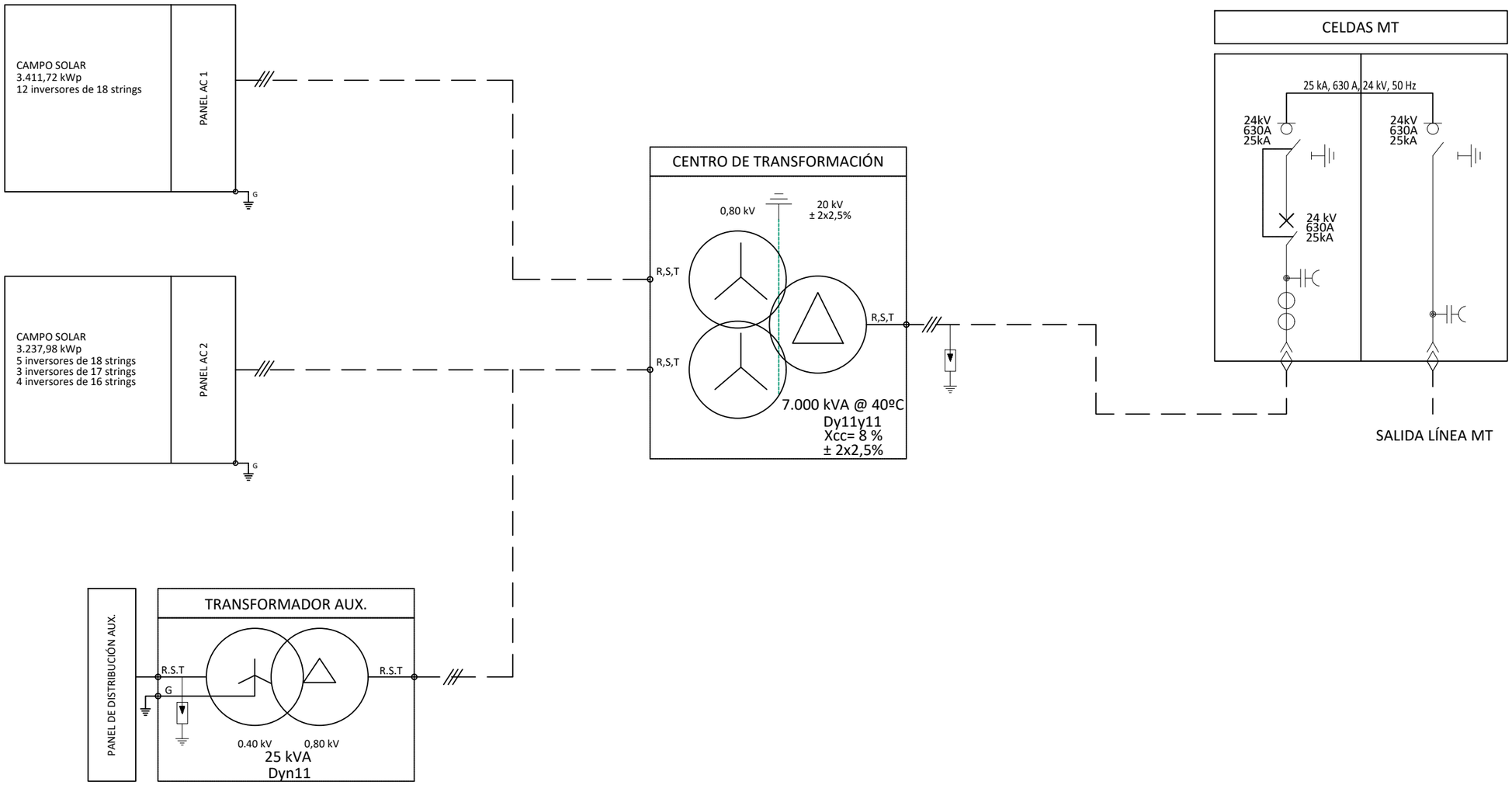

Ingeniero Industrial
Juan García Sopeña
Colegiado Nº 4.302
C.O.I.I.A.S.

EDIC.	DATE	DRAWN	CHECKED	REVISED-EDPR	MODIFICATION
D					
C					
B					
A	06/24	INGECA	INGECA	IAG	INICIAL

DATE	SCALE -	
06/24	DRAWN	ING
06/24	CHECKED	ING
06/24	REVISED-EDPR	IAG
Format A3		

edp Renewables

PSFV HIB P.E. VIRGEN DE LA PEÑA DE ALFAJARIN

UNIFILAR BT CENTRO DE TRANSFORMACIÓN PCS I

Término Municipal de Perdiguera (Zaragoza)

VISADO ELECTRÓNICAMENTE

Ingeca

Colegio Oficial de Ingenieros Industriales del Principado de Asturias

Nº Visado: 20241198V 31/07/2024

VISADO

CAD Vers.: A | Page Vers.: A

Name Collection: 2-6 System Single Line Diagram | Page: 03 | Cont.:

CAD Nº: 0S1A0210202200EP4EH22A

PSFV HIB P.E. VIRGEN DE LA PEÑA DE ALFAJARÍN

CERRAMIENTO

Ingeniero Industrial
Juan García Sopeña
Colegiado Nº 4.302
C.O.I.I.A.S.

EDIC.	DATE	MODIFICATION	PAGES MODIFIED
D			
C			
B			
A	06/24	INICIAL	TODAS

DATE	SCALE -	
06/24	DRAWN	ING
06/24	CHECKED	ING
06/24	REVISED-EDPR	IAG
Format A3		

edp Renewables

PSFV HIB P.E. VIRGEN DE LA PEÑA DE ALFAJARÍN

CERRAMIENTO

Término Municipal de Perdiguera (Zaragoza)

VISADO ELECTRÓNICAMENTE

Nº Visado: 202411981V

Ingeca
Colegio Oficial de Ingenieros Industriales del Principado de Asturias

CAD Vers.: A	Page Vers.: A
Name collection: Fence and Gate	Page: A0 Cont. 80
CAD Nº: 05-FA-21102-02200EP4SS11A	

Fecha: 31/07/2024

VISADO

Nº PAGE	DESCRIPTION	DATE	EDIC. PAGE	Nº PAGE	DESCRIPTION	DATE	EDIC. PAGE
A0	PORTADA	06/24	A				
B0	ÍNDICE	06/24	A				
01	CERRAMIENTO	06/24	A				
02	CERRAMIENTO	06/24	A				
03	CERRAMIENTO	06/24	A				

Ingeniero Industrial
Juan García Sopeña
Colegiado Nº 4.302
C.O.I.I.A.S.

EDIC.	DATE	MODIFICATION	PAGES MODIFIED
D			
C			
B			
A	06/24	INICIAL	TODAS

DATE	SCALE	-
06/24	DRAWN	ING
06/24	CHECKED	ING
06/24	REVISED-EDPR	IAG
Format A3		

PSFV HIB P.E. VIRGEN DE LA PEÑA DE ALFAJARÍN

CERRAMIENTO

Término Municipal de Perdiguera (Zaragoza)

VISADO ELECTRÓNICAMENTE

Nº Visado: 2024-1981/

Ingeca
Colegio Oficial de Ingenieros Industriales del Principado de Asturias

CAD Vers.: A | Page Vers.: A

Name collection: Fence and Gate

Page: B0
Cont: 01

Fecha: 31/07/2024

VISADO

CAD Nº: 0B5FAD210202200EP4SS11A

PSFV HÍBRIDA VIRGEN DE LA PEÑA DE ALFAJARÍN		
VÉRTICES UTM-HUSO 30 ETRS89		
VÉRTICE	UTM-E	UTM-N
A01	692.654	4.620.578
A02	692.857	4.620.555
A03	693.105	4.620.529
A04	693.116	4.620.512
A05	693.137	4.620.503
A06	693.166	4.620.502
A07	693.180	4.620.513
A08	693.228	4.620.508
A09	693.251	4.620.509
A10	693.293	4.620.473
A11	693.273	4.620.405
A12	693.404	4.620.388
A13	693.421	4.620.375
A14	693.407	4.620.360
A15	693.404	4.620.324
A16	693.410	4.620.290
A17	693.373	4.620.295
A18	693.399	4.620.202
A19	693.397	4.620.188
A20	693.383	4.620.151
A21	693.351	4.620.147
A22	693.225	4.620.107
A23	693.206	4.620.095
A24	693.082	4.620.106
A25	693.048	4.620.114
A26	692.990	4.620.141
A27	692.978	4.620.144
A28	692.931	4.620.213
A29	692.888	4.620.243
A30	692.817	4.620.245
A31	692.808	4.620.267
A32	692.783	4.620.300
A33	692.745	4.620.327
A34	692.707	4.620.345
A35	692.675	4.620.348
A36	692.675	4.620.405
A37	692.618	4.620.440
A38	692.617	4.620.455
A39	692.640	4.620.488
A40	692.652	4.620.517

PSFV HÍBRIDA VIRGEN DE LA PEÑA DE ALFAJARÍN		
VÉRTICES UTM-HUSO 30 ETRS89		
VÉRTICE	UTM-E	UTM-N
B01	693.583	4.620.477
B02	693.739	4.620.460
B03	693.896	4.620.444
B04	693.896	4.620.389
B05	693.946	4.620.336
B06	693.957	4.620.229
B07	693.981	4.620.154
B08	693.958	4.620.044
B09	693.792	4.620.067
B10	693.722	4.620.150
B11	693.736	4.620.190
B12	693.681	4.620.237
B13	693.649	4.620.234
B14	693.556	4.620.307
B15	693.463	4.620.380
B16	693.551	4.620.369

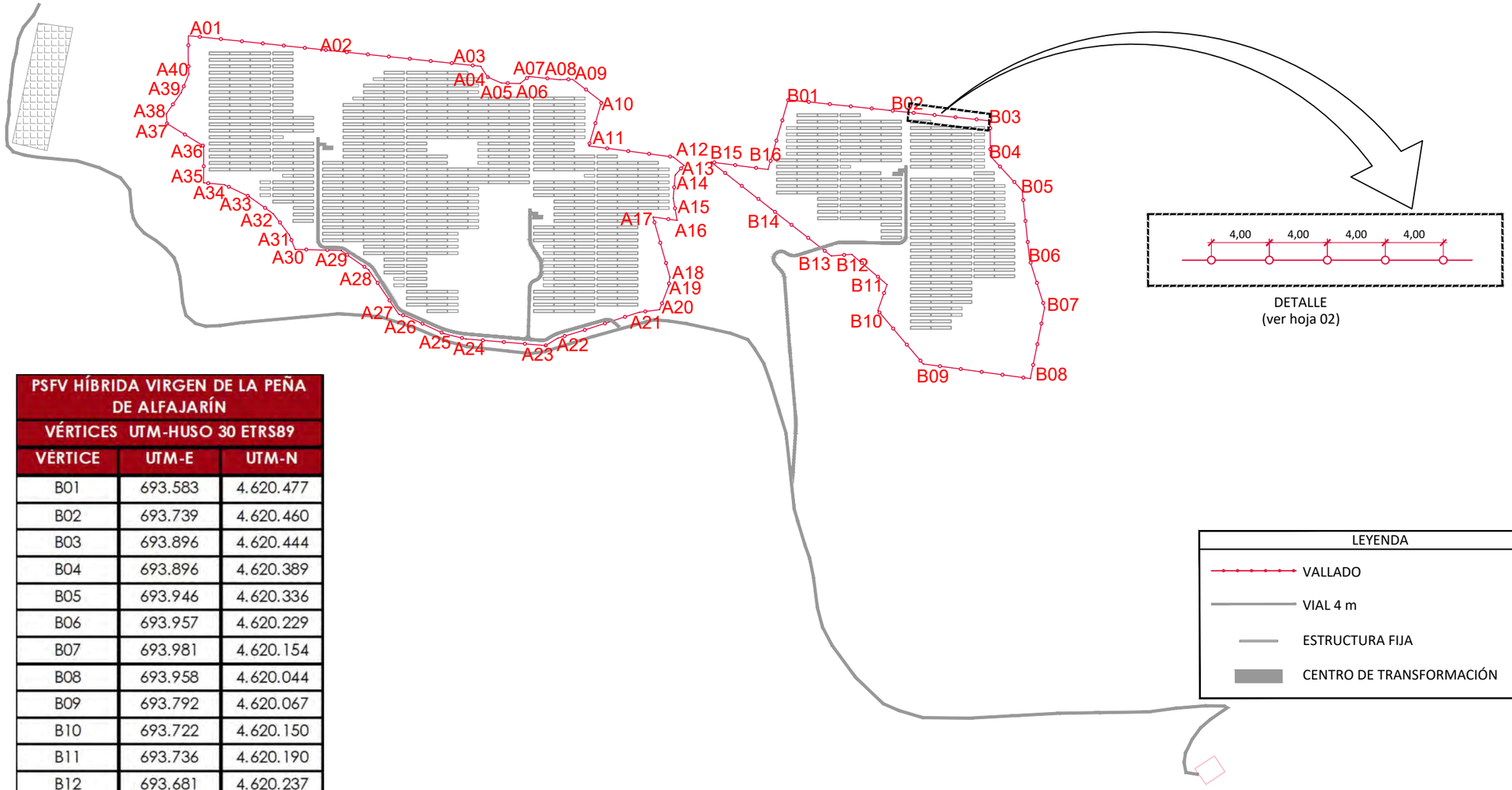

LEYENDA

- VALLADO
- VIAL 4 m
- ESTRUCTURA FIJA
- CENTRO DE TRANSFORMACIÓN

Ingeniero Industrial
Juan García Sopeña
Colegiado Nº 4.302
C.O.I.I.A.S.

EDIC.	DATE	DRAWN	CHECKED	REVISED-EDPR	MODIFICATION
D					
C					
B					
A	06/24	INGECA	INGECA	IAG	INICIAL

DATE	SCALE 1/7.500	
06/24	DRAWN	ING
06/24	CHECKED	ING
06/24	REVISED-EDPR	IAG
Format A3		

edp Renewables

PSFV HIB P.E. VIRGEN DE LA PEÑA DE ALFAJARÍN

CERRAMIENTO

Término Municipal de Perdiguera (Zaragoza)

VISADO ELECTRÓNICAMENTE

Nº Visado: 2024-1980

Ingeca
Colegio Oficial de Ingenieros Industriales del Principado de Asturias

CAD Vers.: A | Page Vers.: A

Name Collection: Fence and Gate | Page: 01 | Cont: 02

31/07/2024

CAD Nº: 0S1-E21-0202200EP4SS11A

VISADO

PORTONES DE ENTRADA Y VALLADO

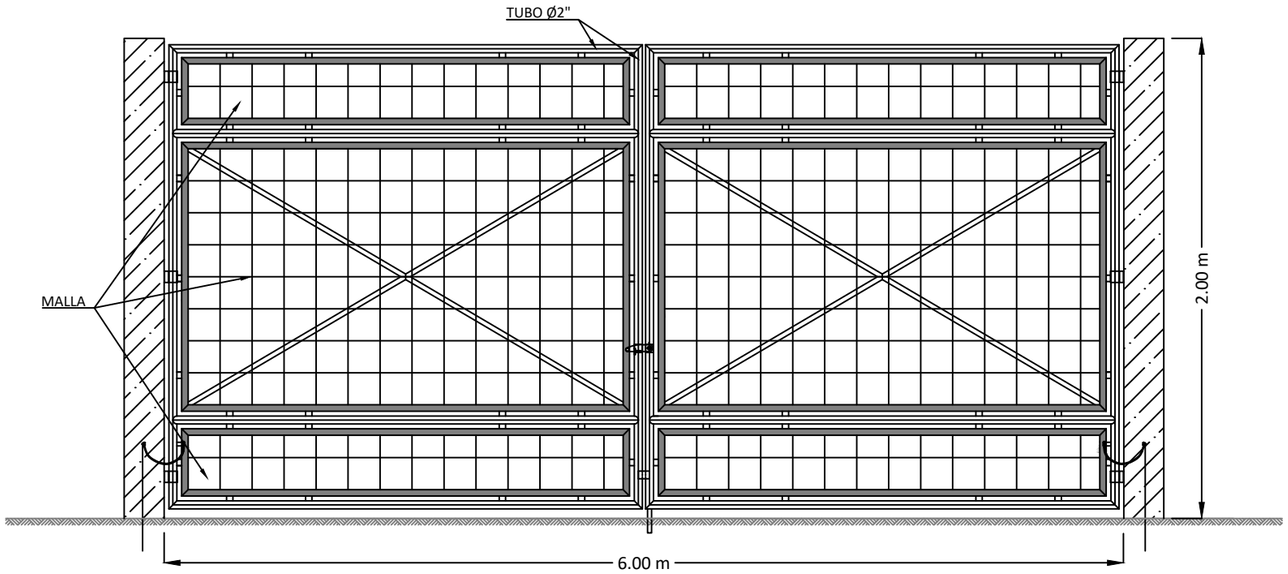

PUERTA PARA VEHÍCULOS

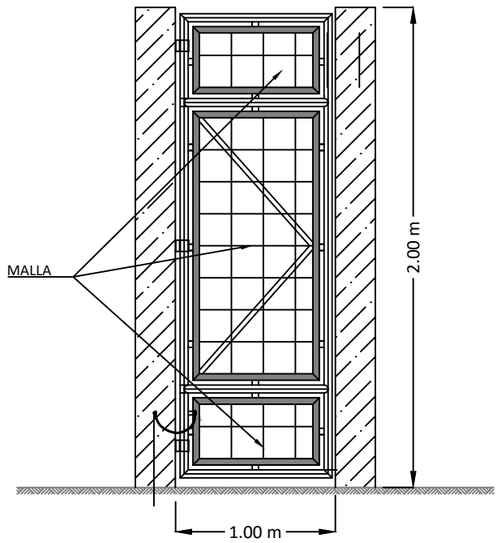

PUERTA PARA PERSONAS

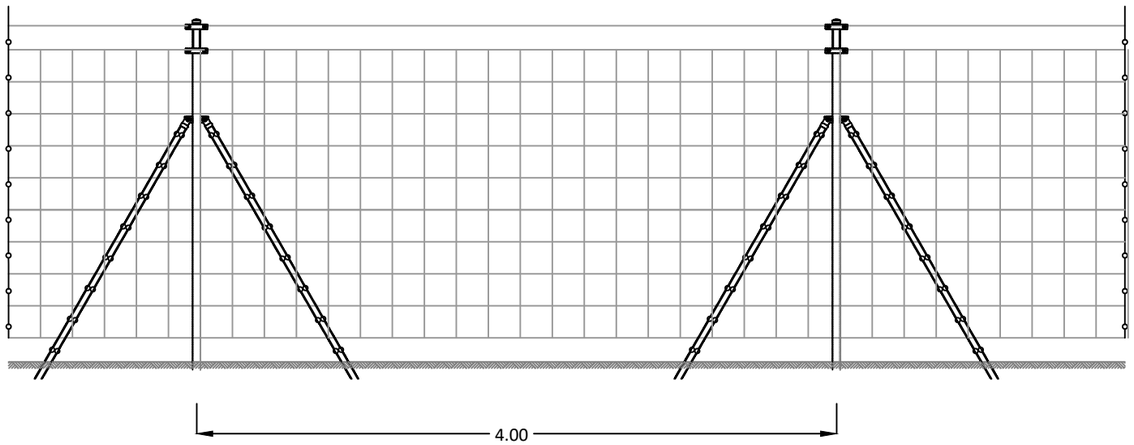

VALLA CINEGÉTICA (S/E)

Ingeniero Industrial
Juan García Sopeña
Colegiado Nº 4.302
C.O.I.I.A.S.

EDIC.	DATE	DRAWN	CHECKED	REVISED-EDPR	MODIFICATION
D					
C					
B					
A	06/24	INGECA	INGECA	IAG	INICIAL

DATE	SCALE -	
06/24	DRAWN	ING
06/24	CHECKED	ING
06/24	REVISED-EDPR	IAG
Format A3		

edp Renewables

PSFV HIB P.E. VIRGEN DE LA PEÑA DE ALFAJARIN

CERRAMIENTO

Término Municipal de Perdiguera (Zaragoza)

VISADO ELECTRÓNICAMENTE

Nº Visado: 202411198V

Ingeca
Colegio Oficial de Ingenieros Industriales del Principado de Asturias

CAD Vers.: A	Page Vers.: A
Name Collection: Fence and Gate	Page: 02 Cont: 03
CAD Nº: 0S1A021002200EP4SS11A	

31/07/2024

VISADO

ALZADO PRINCIPAL
(POR EL EXTERIOR)
ESCALA 1:20

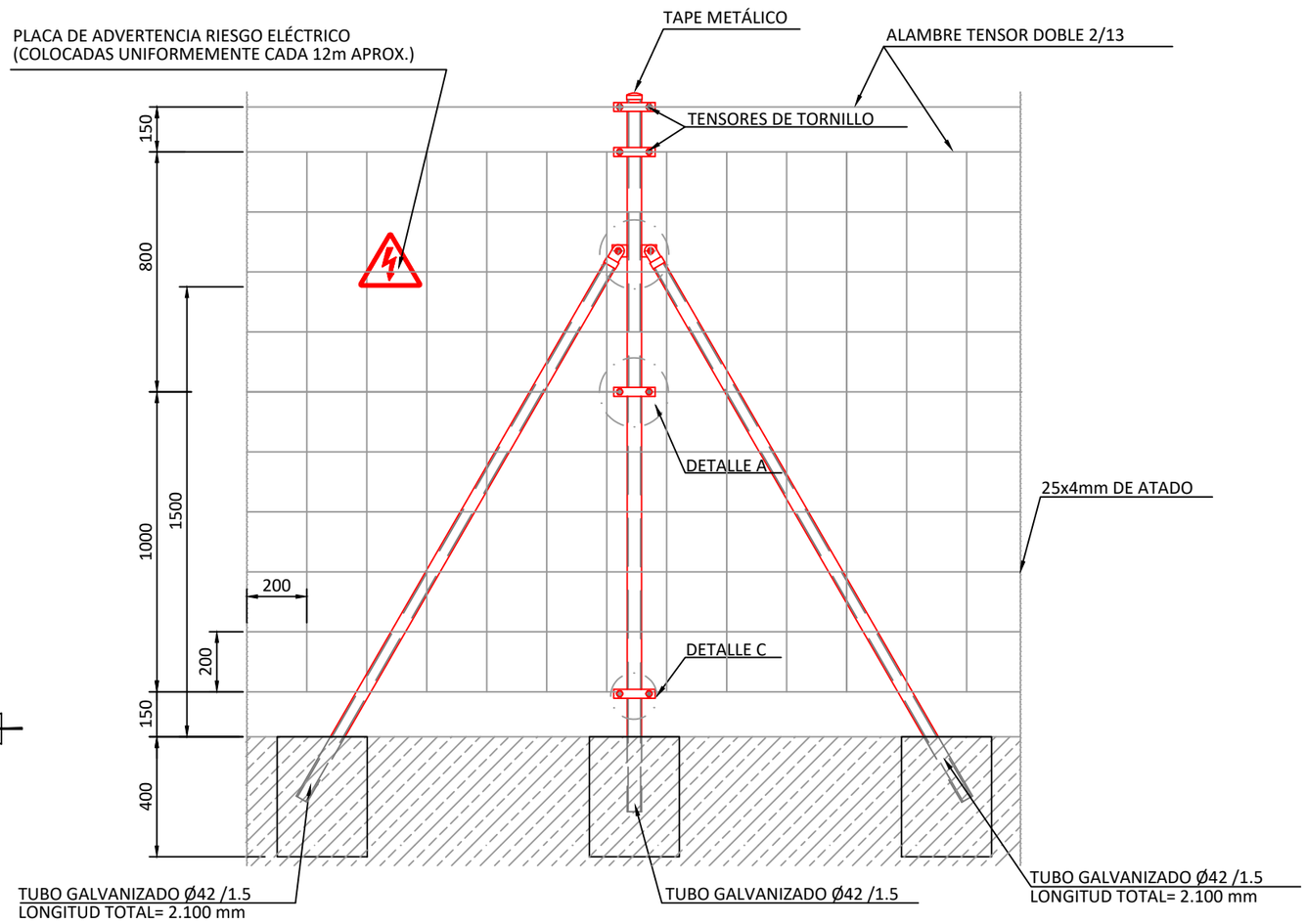

DETALLE CIMENTACIÓN
ESCALA 1:15

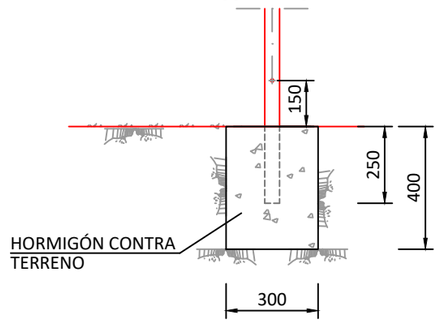

DETALLE D
(PUESTA A TIERRA)
ESCALA 1:2

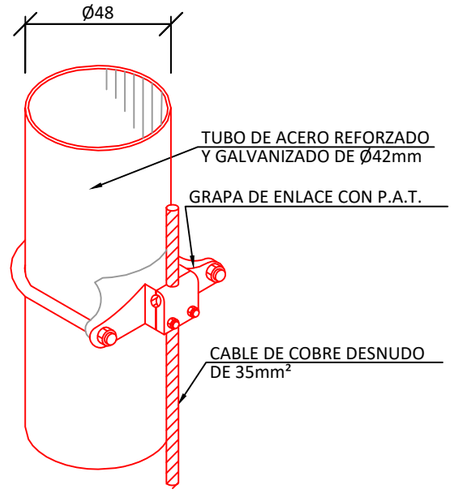

DETALLE A
ESCALA 1:2

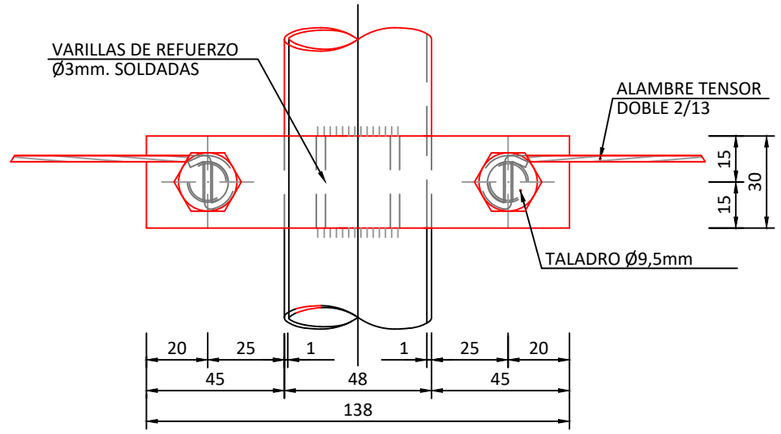

DETALLE C
ESCALA 1:20

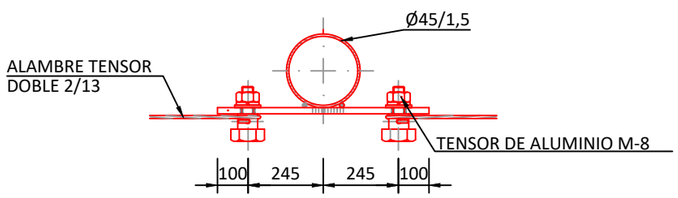

DETALLE B
ESCALA 1:4

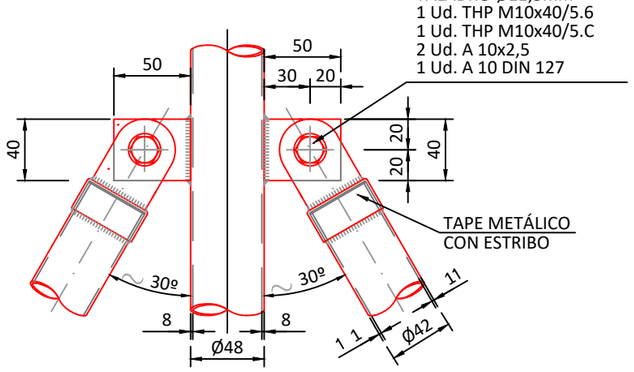

NOTA

1.- PROFUNDIDAD DE EMPOTRAMIENTO= 300mm
2.- LA JUNTA DE HORMIGONADO DEL MURETE SE REALIZARÁ ENTRE DOS POSTES, EVITANDO QUE COINCIDA CON LOS TORNAPUNTAS

SE COLOCARÁ A LO LARGO DE LA ALINEACIÓN DE CIERRE
CADA 21m APROXIMADAMENTE

Ingeniero Industrial
Juan García Sopeña
Colegiado Nº 4.302
C.O.I.I.A.S.

EDIC.	DATE	DRAWN	CHECKED	REVISED-EDPR	MODIFICATION
D					
C					
B					
A	06/24	INGECA	INGECA	IAG	INICIAL

DATE	SCALE -	
06/24	DRAWN	ING
06/24	CHECKED	ING
06/24	REVISED-EDPR	IAG
Format A3		

PSFV HIB P.E. VIRGEN DE LA PEÑA DE ALFAJARIN

CERRAMIENTO

Término Municipal de Perdiguera (Zaragoza)

VISADO ELECTRÓNICAMENTE
Nº Visado: 2024-1098V
Name Collection
Service and Gate
VISADO

Ingeca
Colegio Oficial de Ingenieros Industriales del Principado de Asturias

CAD Vers.: A | Page Vers.: A
Page: 03 | Cont:
Fecha: 31/07/2024
CAD Nº: 0SSFB21002200EP4SS11A

PSFV HIB P.E. VIRGEN DE LA PEÑA DE ALFAJARÍN

SISTEMA DE SEGURIDAD - CCTV

Ingeniero Industrial
Juan García Sopeña
Colegiado Nº 4.302
C.O.I.I.A.S.

EDIC.	DATE	MODIFICATION	PAGES MODIFIED
D			
C			
B			
A	06/24	INICIAL	TODAS

DATE	SCALE -	
06/24	DRAWN	ING
06/24	CHECKED	ING
06/24	REVISED-EDPR	IAG
Format A3		

edp Renewables

PSFV HIB P.E. VIRGEN DE LA PEÑA DE ALFAJARÍN

SISTEMA DE SEGURIDAD - CCTV

Término Municipal de Perdiguera (Zaragoza)

VISADO ELECTRÓNICAMENTE

Ingeca
Colegio Oficial de Ingenieros Industriales del Principado de Asturias

Nº Visado: 20241198V 31/07/2024

VISADO

CAD Vers.: A	Page Vers.: A
Name collection: Perimeter Detection System	Page: A0 / Cont. 60
CAD Nº: 05-FA2110202200EP4SS21A	

Nº PAGE	DESCRIPTION	DATE	EDIC. PAGE	Nº PAGE	DESCRIPTION	DATE	EDIC. PAGE
A0	PORTADA	06/24	A				
B0	ÍNDICE	06/24	A				
01	SISTEMA DE SEGURIDAD - CCTV	06/24	A				

Ingeniero Industrial
Juan García Sopeña
Colegiado Nº 4.302
C.O.I.I.A.S.

EDIC.	DATE	MODIFICATION	PAGES MODIFIED
D			
C			
B			
A	06/24	INICIAL	TODAS

DATE	SCALE -	
06/24	DRAWN	ING
06/24	CHECKED	ING
06/24	REVISED-EDPR	IAG
Format A3		

PSFV HIB P.E. VIRGEN DE LA PEÑA DE ALFAJARIN

SISTEMA DE SEGURIDAD - CCTV

Término Municipal de Perdiguera (Zaragoza)

Ingeca
Colegio Oficial de Ingenieros Industriales del Principado de Asturias

VISADO ELECTRÓNICAMENTE
Nº Visado: 202411081V
31/07/2024
VISADO

CAD Vers.: A | Page Vers.: A
Name collection: Perimeter Detection System | Page: B0 | Cont: 01
CAD Nº: 0053-PB-210202200EP4SS21A

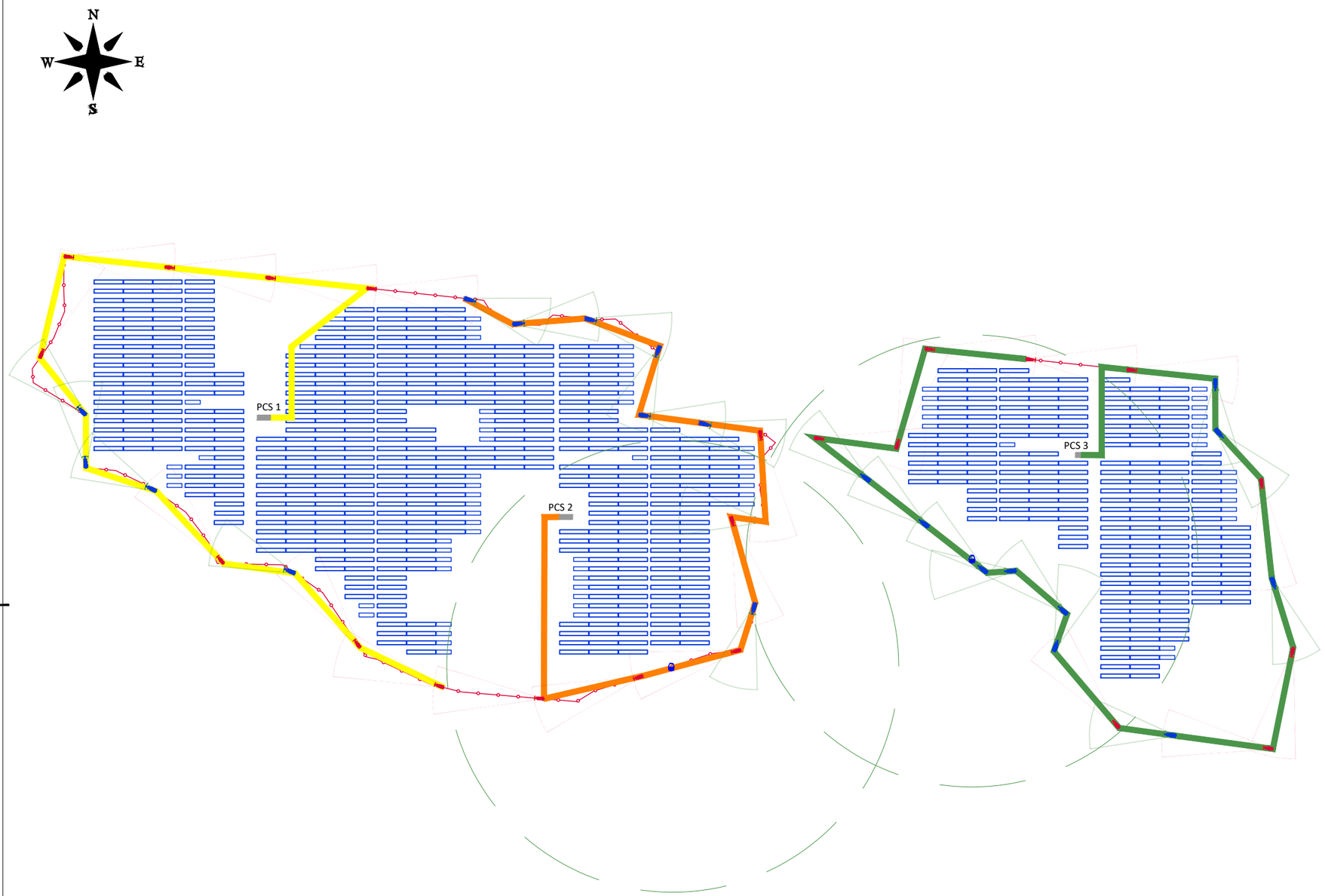

ESCALA 1:5.000

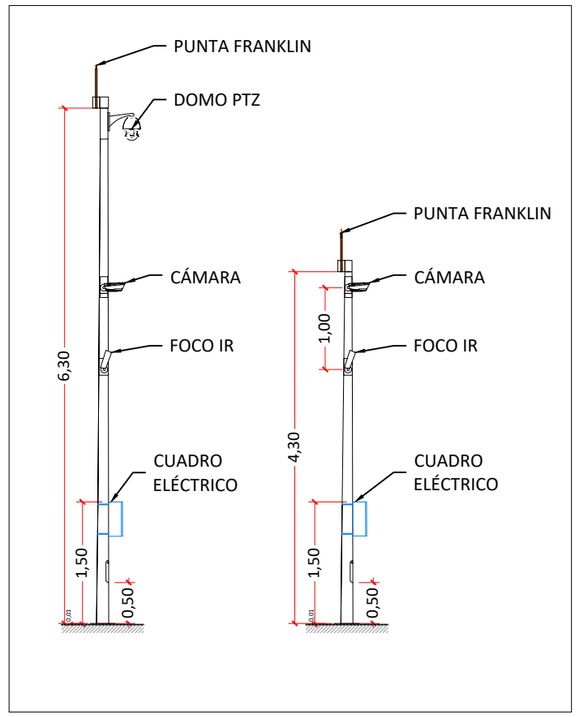

DETALLE A POSTES DE VIGILANCIA

ESCALA 1:75

LEYENDA

SIMBOLO	DESCRIPCIÓN
	LINEA 1
	LINEA 2
	LINEA 3
	CÁMARA IP DIA/NOCHE 2.8-12mm IR 80m. CÁMARA IP DIA/NOCHE 6-20mm IR 130m.
	PTZ CAMARA DOMO IR 300m (Sobre báculo de 6,3m)
	AREA PTZ - IR 300m.

* LÍNEAS ELÉCTRICAS DE ALIMENTACIÓN A CÁMARAS DE L SISTEMA CCTV. DESDE CUADRO DE SS.AA. UBICADO EN EDIFICACIÓN O&M.

Ingeniero Industrial
Juan García Sopeña
Colegiado Nº 4.302
C.O.I.I.A.S.

EDIC.	DATE	DRAWN	CHECKED	REVISED-EDPR	MODIFICATION
D					
C					
B					
A	06/24	INGECA	INGECA	IAG	INICIAL

DATE	SCALE	VARIAS
06/24	DRAWN	ING
06/24	CHECKED	ING
06/24	REVISED-EDPR	IAG
Format A3		

edp Renewables

PSFV HIB P.E. VIRGEN DE LA PEÑA DE ALFAJARIN

SISTEMA DE SEGURIDAD - CCTV

Término Municipal de Perdiguera (Zaragoza)

VISADO ELECTRÓNICAMENTE

Ingeca
Colegio Oficial de Ingenieros Industriales del Principado de Asturias

Nº Visado: 20241198V 31/07/2024

VISADO

CAD Vers.: A	Page Vers.: A
Name Collection: Perimeter Detection System	Page: 01 / Cont.:
CAD Nº: 0S1A2210202200EP4SS21A	